CROSA
SAFETY

PROTEZIONE MANI

SOLUZIONI INTEGRATE PER GLI IMPIANTI INDUSTRIALI

Crosa è sul mercato della distribuzione dal 1962 e dal 2001 è specializzata in componenti tecnici industriali: trasmissione di potenza, pneumatica, motoriduttori, lavorazione plastica a disegno, antinfortunistica e abbigliamento professionale personalizzato.
E' partner strategico di aziende operanti in molteplici ambiti della produzione industriale e collabora con marchi leader di mercato come SKF, Alfa Laval e SMC, di cui è concessionario ufficiale.
Un magazzino di 3000 mq fornito di oltre 70.000 referenze garantisce un tempestivo servizio di consegna e la certezza di poter ridurre in modo significativo i tempi di manutenzione.
Infine, la piattaforma e-shop, con recapito merce nelle 24h, completa l'offerta proposta ai clienti.

La **Divisione Safety**, in particolare, nasce dall'esperienza sviluppata negli anni fornendo dispositivi di protezione individuale ad aziende di primaria importanza, al cui fianco Crosa è cresciuta maturando l'attitudine alla specializzazione tecnica e all'innovazione continua, necessaria per tenersi al passo con le esigenze del mercato. Inoltre, la partnership con i top brand del settore e il costante aggiornamento formativo dei tecnici Crosa consente di garantire ai clienti un vero e proprio servizio di consulenza, che ottimizza tutti gli aspetti della fornitura per individuare la miglior soluzione possibile, in ottemperanza alle normative vigenti.
Ad integrazione della proposta commerciale, Crosa propone infine una serie di personalizzazioni logistiche e di prodotto, che vanno dal confezionamento delle divise aziendali alla personalizzazione dei capi, dal riassortimento del magazzino scorte alla preparazione di kit per il singolo dipendente per facilitare la distribuzione interna.

INDICE

Presentazione e Normativa ..... pag. 4

Consigli per la selezione del guanto pag. 11

Guanti protezione meccanica ... pag. 12

Guanti Antitaglio ..... pag. 25

Guanti protezione generica ..... pag. 42

Guanti protezione termica ..... pag. 50

Guanti protezione chimica ..... pag. 59

PRESENTAZIONE E NORMATIVA

EN420-EN ISO 21420 NORMATIVA GENERALE

Norme di riferimento che non possono essere utilizzate da sole ma unicamente in associazione con un'altra norma che precisa le esigenze relative alle prestazioni di protezione.
Comfort ed efficienza: destrezza, dimensioni, taglie e lunghezze minime

- Marcatura dei guanti e delle confezioni (marchio CE, pittogrammi, taglia, codice prodotto, marchio o nome produttore)
- Nota informativa ed istruzioni per l'uso
- Requisiti di innocuità dei guanti (pH e contenuto Cromo VI nei guanti in pelle)
- Categorie di rischio dei guanti (I - rischi minori, II - rischi intermedi, III - rischi complessi)

Definizione Rischi Minori

Lavorazioni meccaniche leggere e superficiali;
Manipolazione di piccoli componenti leggermente caldi (max. 50 °)
Manipolazione soluzioni detergenti diluite a debole azione
Attività esterna invernale con temperature media (max. 0 °C.).

SCELTA DELLA TAGLIA

La scelta della taglia del guanto è molto importante per garantirsi una destrezza ai massimi livelli.
Le taglie dei guanti sono definite sulla base della misura delle mani che devono indossarli.
Il guanto indossato deve risultare estremamente confortevole ed adattarsi perfettamente alla propria mano.

TAGLIA DEL GUANTO	LUNGHEZZA MINIMA DEL GUANTO (secondo la norma EN420) mm	CIRCONFERENZA DELLA MANO CORRISPONDENTE (*) mm	LUNGHEZZA DELLA MANO CORRISPONDENTE mm
6	220	152	160
7	230	178	171
8	240	203	182
9	250	229	192
10	260	254	204
11	270	279	215

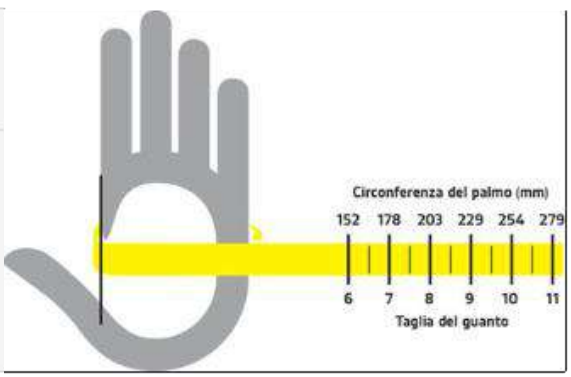

MARCATURE

EN ISO 374-1: 2016	Guanti per la protezione chimica
EN ISO 374-5: 2016	Guanti protettivi contro micro organismi
EN 407	Guanti di protezione contro rischi termici
EN 12477	Guanti di protezione per saldatura
EN 511	Guanti di protezione contro il freddo
EN 388: 2016	Guanti di protezione contro rischi meccanici
EN 1149	Indumenti di protezione (guanti). Proprietà elettrostatiche

PRESENTAZIONE E NORMATIVA

EN 374
PROTEZIONE DA SOSTANZE CHIMICHE-NUOVA MARCATURA *EN ISO 374-1*

La norma specifica i requisiti dei guanti destinati a proteggere l'utilizzatore contro prodotti chimici in base a tre metodi di test:
- **Test di penetrazione**, cioè il passaggio di una sostanza chimica o di un micro-organismo attraverso la porosità dei materiali, le cuciture, eventuali micro-forature o altre imperfezioni del guanto di protezione. Un guanto non deve presentare perdite se sottoposto a prove di tenuta all'aria e all'acqua e dev'essere testato e controllato in conformità con il livello di qualità accettabile (AQL).
- **Test di permeazione**, cioè il passaggio di una sostanza chimica attraverso il materiale del guanto di protezione a livello molecolare e cioè si misura il tempo impiegato dal liquido per venire a contatto con la pelle.
- **Test di degradazione**, cioè l'alterazione delle proprietà fisiche del guanto a contatto con un prodotto chimico, ad esempio sfaldamento, gonfiore, disintegrazione, infragilimento, alterazione del colore, cambiamento di aspetto, indurimento o ammorbidimento. L'esposizione rispetto alla sostanza chimica in esame deve essere di 60 minuti. I risultati del test di degradazione devono essere dichiarati nella nota informativa.

Il **pittogramma "resistente alle sostanze chimiche"** sul guanto deve essere accompagnato da un codice a lettere per i guanti di tipo A e di tipo B. I guanti di tipo C sono marcati senza codice a lettere. Le lettere del codice si riferiscono all'elenco delle 18 sostanze chimiche definite dalla normativa.

EN 374 Rischio chimico e microrganismi				
Vecchia classificazione EN 374-1:2003		Nuova classificazione EN ISO 374-1:2016		
La **norma EN 374-2** ri riferisce alle proprietà di impermeabilità senza prendere in considerazione la resistenza. Include i guanti di tutte le categorie di rischio. La norma attuale specifica un metodo per testare la resistenza dei guanti protettivi alla penetrazione di prodotti chimici e/o di microrganismi.				
EN 374-2 (micro-organismi)	EN ISO 374-2	EN 374-5	EN ISO 374-5	• Resistenza alla perforazione
		EN374-5 Virus		• Test per ISO 16604:2004 (per guanti che proteggono da virus e per tutti i guanti chimici sopra ai 40 cm)
EN 374-2 (resistenti a penetrazione)	EN ISO 374-2	EN 374-1 tipo C	EN ISO 374-1/ tipo C	• Resistenti a penetrazione • Tempo di permeazione di almeno 10 mn per almeno 1 sostanza chimica del nuovo elenco
La **norma EN 374-3** prevede requisiti di impermeabilità in conformità con la norma EN 374-2 e una resistenza alla permeazione almeno di livello 2 per almeno tre dei dodici prodotti indicati nell'elenco riportato dalla norma EN 374-1.				
EN 374-3 (12 sostanze chimiche)	EN ISO 374-3	EN 374-1 tipo B	EN ISO 374-1/ tipo B XYZ	• Resistenti a penetrazione • Tempo di permeazione di almeno 30 mn per almeno 3 sostanze chimiche del nuovo elenco
		EN 374-1 tipo A	EN ISO 374-1/ tipo A UVWXYZ	• Resistenti a penetrazione • Tempo di permeazione di almeno 30 mn per almeno 6 sostanze chimiche del nuovo elenco

Impatto sulla marchiatura

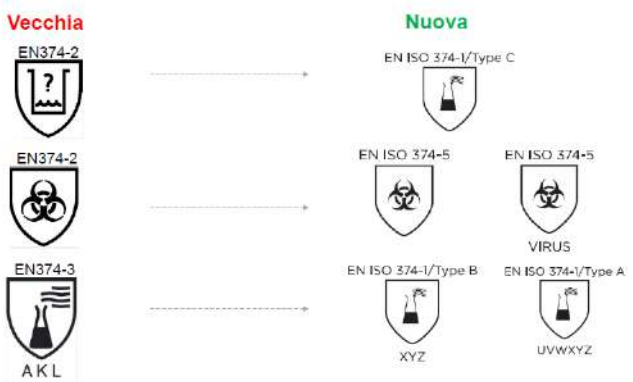

PRESENTAZIONE E NORMATIVA

Elenchi di prodotti testati			
LETTERA	PRODOTTO CHIMICO	CODICE	CLASSE
A	Metanolo	67-56-1	Alcol primario
B	Acetone	67-64-1	Cetone
C	Acetonitrile	75-05-8	Nitrile
D	Diclorometano	75-09-2	Idrocarburi clorurati
E	Disolfuro di carbonio	75-15-0	Composti organici contenenti solfuro
F	Toluene	108-88-3	Idrocarburo automatico
G	Dietilammina	109-89-7	Ammina
H	Tetraidrofurano	109-99-9	Etere eterociclico
I	Acetato di etile	141-78-6	Estere
J	N-eptano	142-85-5	Idrocarburo saturo
K	40% idrossido di sodio	1310-73-2	Base inorganica
L	acido solforico 96%	7664-93-9	Acido minerale inorganico
M	acido nitrico 65%	7697-37-2	Acido minerale inorganico, in ossidazione
N	Acido acetico 99%	64-19-7	Acido organico
O	Ammoniaca 25%	1336-21-6	Base organica
P	Perossido di idrogeno 30%	7722-84-1	Perossido
S	Acido fluoridrico 40%	7664-39-3	Acido minerale inorganico, veleno da contatto
T	Formaldeide 37%	50-00-0	Aldeide

EN ISO 374-5: 2016

VIRUS

EN 374
PROTEZIONE DA SOSTANZE CHIMICHE - NUOVA MARCATURA EN ISO 374-5

Per i guanti di protezione contro batteri e funghi viene applicato il pittogramma di rischio biologico. Per questo, il guanto di protezione deve essere testato secondo la norma EN 374-2:2013 per verificarne l'impermeabilità. Per i guanti di protezione contro batteri, funghi e virus il pittogramma di rischio biologico è accompagnato, sotto, dal termine "VIRUS". Ai fini di questa norma, il guanto deve essere sottoposto a test in base alla norma EN 374-2:2013 per batteri e funghi, nonché a test in conformità alla norma ISO 16604:2004 (Metodo B) utilizzando la prova di penetrazione con batteriofago.

IN PRATICA COSA É CAMBIATO?

-**6 nuove sostanze chimiche** sono state aggiunte alla lista di composti pericolosi (che passa da 12 a 18 sostanze chimiche)

-**Guanti classificati in tre categorie (A,B o C) con nuove etichette applicate ai guanti** che riportano due pittogrammi invece di tre (con lettere che indicano la sostanza da cui offrono protezione)

-**Speciale protezione da sostanze chimiche**, con **un livello di prestazioni migliorato** contro le sostanze aggiunte in questa revisione

EN 421

EN 421
GUANTI DI PROTEZIONE CONTRO LE RADIAZIONI IONIZZANTI E LA CONTAMINAZIONE RADIOATTIVA

Specifica i requisiti ed i metodi di prova per i guanti destinati a proteggere contro le radiazioni ionizzanti e la contaminazione radioattiva. Per i guanti che forniscono protezione contro la contaminazione da particolato radioattivo, deve essere utilizzato il pittogramma a lato. Inoltre, il guanto deve essere impermeabile e deve superare la prova di penetrazione prevista dalla norma EN 374.

PRESENTAZIONE E NORMATIVA

EN 388:2016

EN 388: 2016

Protezione dalle aggressioni fisiche e meccaniche causate da abrasione, taglio da lama liscia, strappo e perforazione

EN 388 Rischi meccanici

Livello di prestazioni EN388:2003	Classificazione		1	2	3	4	5
Resistenza all'abrasione (n. di cicli)	1 – 4	Espressa come numero di cicli	≥ 100»	≥ 500»	≥ 2000»	≥ 8000»	-
Resistenza a taglio da lama, Coup Test	da 1 a 5, X se non testato	Indice	> 1,2	> 2,5	> 5,0	> 10,0	> 20,0
Resistenza agli strappi	1 – 4	In newton	≥ 10»	≥ 25»	≥ 50»	≥ 75»	-
Resistenza alla perforazione	1 – 4	in newton	≥ 20»	≥ 60»	≥ 100»	≥ 150»	-

Livello di prestazioni aggiornato EN388:2016	Classificazione		A	B	C	D	E	F
Metodologia del test di resistenza antitaglio EN ISO 13997 TDM	Da A a F o X		Livello di protezione antitaglio BASSO	Livello di protezione antitaglio MEDIO	Livello di protezione antitaglio ELEVATO	Livello di protezione antitaglio ELEVATO	Livello di protezione antitaglio MOLTO ELEVATO	Livello di protezione antitaglio MOLTO ELEVATO
		In newton	> 2	> 5	> 10	> 15	> 22	> 30
Protezione dagli impatti EN	P (se passato) o fallito							
Test non effettuato	X							

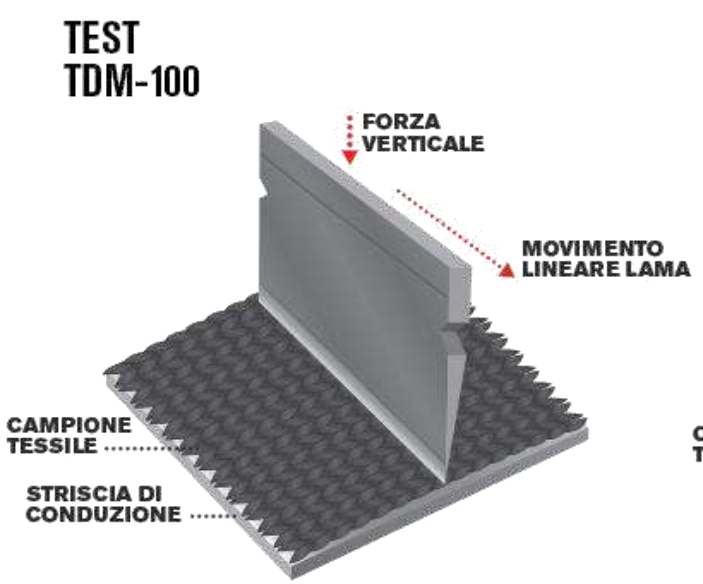

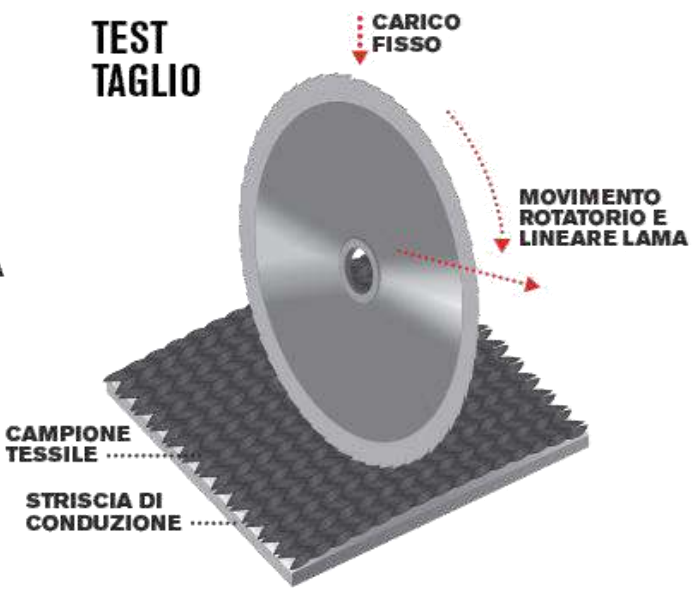

PRESENTAZIONE E NORMATIVA

EN 407: 2004

La norma EN 407:2004 definisce le proprietà di isolamento termico dei guanti che devono proteggere il lavoratore dal calore e/o fiamme. I materiali con cui sono prodotti i DPI devono far sì che il calore sia trasmesso assolutamente in maniera graduale, in modo da garantire protezione delle mani.
I livelli di prestazione sono indicati da una scala che va da 1=minor livello di protezione, ad un massimo di 4=maggior livello di protezione.

EN 407	EN 407 Calore e/o incendio		1	2	3	4	5
A	Comportamento e/o incendio	Durata della persistenza della fiamma ≤ 20»	≤ 10»	≤ 3»	≤ 2»	-	
B	Resistenza al contatto al calore	> 15 secondi a	100°C	250°C	350°C	500°C	-
C	Resistenza al calore convettivo	Trasmissione del calore	≥ 4»	≥ 7»	≥ 10»	≥ 18»	-
D	Resistenza al calore irradiato	Trasmissione del calore	≥ 5»	≥ 30»	≥ 90»	≤ 150»	-
E	Resistenza a piccoli schizzi di metallo liquido	Numero di schizzi necessario per ottenere un aumento di 40°C della temperatura	≥ 5	≥ 15	≥ 25	≥ 35	-
F	Resistenza a grandi schizzi di metallo fuso	Peso del ferro (grammi) necessario per provocare una bruciatura superficiale	≥ 30	≥ 60	≥ 120	≥ 200	-
X	Test non effettuato per questo rischio						

EN 511: 2004

La norma specifica i requisiti per i guanti che proteggono dal freddo trasmesso per convenzione o contatto fino a -50°C, in relazione a condizioni climatiche o attività industriali. Con le relative prove si misura la capacità del guanto di condurre il freddo e la capacità isolante: più il livello di prestazione è elevato, più l'isolamento termico del guanto è efficace.
FREDDO CONVETTIVO: il primo numero identifica il livello dell'articolo secondo questo parametro, in parole semplici indica la capacità di isolamento basandosi su una scala di livello che va da un minimo di 1 ad un massimo di 4.
FREDDO DI CONTATTO: come puoi intuire dal nome questo parametro si basa sulla capacità di resistenza alla trasmissione del freddo al guanto nonostante stia a contatto prolungato con un qualcosa di molto freddo
IMPERMEABILITA': ecco l'ultimo livello della **norma EN 511**, semplicemente il livello 1 indica che il guanto è perfettamente impermeabile, caratteristica importantissima in quanto se non rispettata il prodotto può perdere tutte le sue capacità termiche contro il freddo.

EN 511	EN 511 Protezione contro il freddo		1	2	3	4	5
A	Resistenza al freddo convettivo	Isolamento termico in m2, °C/W	≤ 10»	≥ 0,15	≥ 0,22	≥ 0,30	-
B	Resistenza al contatto (al freddo)	Resistenza termica in m2, °C/W	≥ 0,025	≥ 0,050	≥ 0,100	≥ 0,150	-
C	Permeabilità all'acqua - Livello 1 Impermeabile ad almeno 30 mm						
X	Test non effettuato per questo rischio						

PRESENTAZIONE E NORMATIVA

EN 60903: 2003

a **norma europea EN 60903:2003** si applica ai **guanti progettati per proteggere da scosse elettriche** durante l'esecuzione di lavori sotto tensione, per i quali indica i **requisiti, i termini di scadenza e le informazioni che devono essere contenute nelle marcature**

Un guanto certificato per lavori sotto tensione deve essere **conforme agli standard EN 420**, superare tutti i test necessari e **soddisfare i vari requisiti di cui alla norma EN 60903**, ossia quelli di natura meccanica e termica (per basse temperature), resistenza alla fiamma e invecchiamento.

I guanti isolanti possono coprire sei classi di protezione: da 500 a 36.000 volt AC, in funzione dello spessore della parete singola.

Classe	Tensione massima di esercizio V AC	Tensione di prova V CA	Spessore parete singola in MM
00	500	2500	0,5
0	1000	5000	1,0
1	7500	10000	1,5
2	17000	20000	2,3
3	26500	30000	2,9
4	36000	40000	3,6

Tutti i guanti isolanti, qualunque sia la loro classe, devono essere sottoposti a **ispezione periodica e ripetizione dei test elettrici**, in modo da non utilizzarli dopo la data di scadenza:

- **guanti delle classi 1-2-3-4**, anche in stoccaggio, devono essere **testati ogni 6 mesi**
- **guanti delle classi 00–0** devono essere **verificati una volta all'anno**

Per assicurare una maggiore durata dei guanti per isolamento elettrico e una prestazione migliore, è opportuno **conservarli in un luogo protetto a in una custodia**.

EN 1082- 1/2/3

Guanti e proteggi-braccia di maglia metallica, di altri materiali, requisiti ergonomici dei materiali e di lavaggio, prove di taglio da impatto, marcatura ed istruzioni per l'uso.

> Protezione da puntura e taglio da lama di coltelli a mano. Particolarmente indicati nel caso di utilizzo di coltelli a mano nell' industria della lavorazione della carne del pesce, dei crostacei; nei mattatoi ; nel disossamento manuale della carne; nella ristorazione industriale.

PRESENTAZIONE E NORMATIVA

EN 455

Alcuni guanti, in particolare i monouso, sono sia DPI (dispositivi di protezione individuale) che DM (Dispositivi Medici) di Classe 1 e vengono testati con metodi in alcuni casi simili alla EN374

EN 455-1:2000 - Assenza di fori. Requisiti e prove
EN 455-2:2011 - Requisiti e prove per le proprietà fisiche
EN 455-3:2006 - Requisiti e prove per la valutazione biologica
EN 455-4:2009 - Requisiti e prove per la determinazione della durata di conservazione

Regolamenti europei relativi al contatto con gli alimenti

I prodotti destinati al contatto diretto con gli alimenti devono riportare il pittogramma "bicchiere e forchetta", richiamando la conformità al Regolamento CE n.1935/2004 ("Materiali ed oggetti destinati al contatto con prodotti alimentari") e, per quanto riguarda i guanti in particolare, anche al più specifico Regolamento UE n.10/2011 ("Materiali ed oggetti in plastica destinati al contatto con prodotti alimentari"). Ciò significa che tutti i materiali utilizzati per la realizzazione del guanto non devono costituire alcun pericolo per la salute umana e non devono comportare alcuna modifica o deterioramento degli alimenti. A tal fine i prodotti alimentari sono classificati in 5 gruppi e viene testata la conformità del guanto al contatto con ognuno di essi. In ultima analisi, quindi, un guanto può essere adatto per il contatto con alcuni gruppi di alimenti e non per gli altri. Per una corretta informazione circa le tipologie di alimenti opportune per ogni guanto le aziende produttrici devono rilasciare informazioni tramite la Dichiarazione di Conformità.

OEKO-TEX®

Il marchio OEKO-TEX® è una Certificazione Volontaria di Prodotto con la quale l'Azienda certificata si impegna a mantenere nel tempo le caratteristiche di non nocività dei propri prodotti. Il marchio OEKO-TEX® Standard 100 garantisce che i prodotti tessili (o accessori dei prodotti tessili, anche metallici) non contengono o rilasciano sostanze nocive per la salute dell'uomo (pesticidi, metalli pesanti, formaldeide, ammine aromatiche, coloranti allergizzanti ecc.). I guanti certificati OEKO-TEX® sono perfettamente conformi ai requisiti imposti dalla norma EN 420:2003+A1:2009 e rispettano i requisiti dell'allegato XVII del REACH (regolamento 552/2009) che hanno come campo di applicazione il prodotto tessile.

SANITIZED®

Trattamento antibatterico - antimicotico

CONSIGLI PER LA SELEZIONE DEL GUANTO

LE FODERE

Prodotte in tessuto o in maglia di diversa finezza(gauge), le fodere possono essere realizzate con svariati materiali o combinazione di essi ognuno avente differenti caratteristiche e proprietà. La finezza indica il numero di aghi

POLIAMMIDE (NYLON)	alta resistenza meccanica, buona traspirazione
POLIESTERE	minore resistenza meccanica e termica, più economico, meno traspirante
ELASTAN	elastico permette maggiore destrezza e comfort
FIBRA DI VETRO	riconoscibile da colore, alta resistenza taglio, poco comfort, ottima resistenza taglio per sfregamento
HPPE – PE	con aggiunta di fibre alta tenacità , alta resistenza al taglio, morbido e flessibile, insensibile ad alcali e acidi, sensibile agli ultravioletti, è leggero, non assorbe l'acqua; sopra ai 100°c si deteriora
KEVLAR	fibra para-aramidica con caratteristiche di leggerezza, resistenza a taglio ed efficace resistenza per brevi istanti a calore da contatto

I RIVESTIMENTI

La tipologia di rivestimento del palmo è importante per la scelta del guanto giusto. La scelta è da effettuarsi in base alle diverse superfici con le quali si è a contatto, alle prestazioni meccaniche richieste, alle diverse esigenze di comfort.

NITRILE LISCIO	Ottima presa su superfici asciutte. Resistente a oli e agenti chimici. La superficie compatta conferisce ottime proprietà meccaniche e un ostacolo al passaggio dell'acqua. Rivestimento adatto a numerosi campi di applicazione.
SCHIUMA DI NITRILE	Ottima presa su superfici umide o bagnate. La superficie porosa conferisce ottima traspirabilità e comfort, nonché migliore elasticità rispetto al nitrile liscio. Rivestimento adatto a numerosi campi di applicazione, soprattutto a contatto con superfici umide.
MICRO-SCHIUMA DI NITRILE	Aumentato il livello di traspirabilità grazie al maggior numero di pori, questa nuova schiuma di nitrile garantisce un comfort e una resistenza superiore. Conferisce un ottimo grip sia su superfici asciutte che bagnate.
NITRILE SABBIATO	Ottima presa su superfici oleose grazie al particolare finissaggio studiato appositamente. Molto buone le prestazioni di resistenza ad abrasioni e strappo. Consigliato per officine e ambienti in cui si maneggiano oggetti oleosi.
POLIURETANO	Ottima traspirabilità. Lo spessore ridotto e l'elasticità conferiscono massima destrezza e un comfort molto elevato. Ha lo svantaggio di non avere elevata resistenza all'usura. Consigliato per lavori in cui si maneggiano piccoli oggetti e non è necessaria un'elevata resistenza meccanica.
LATTICE ZIGRINATO	Eccezionale presa su superfici asciutte. Massimo comfort e destrezza dettati dalla elasticità del lattice. Non resistente al contatto con oli e agenti chimici in generale. Consigliato per l'edilizia e per esigenze di massimo comfort.

CONSIGLI PER LA SELEZIONE DEL GUANTO

PROTEZIONE MECCANICA

ABRASIONE

INDUSTRIA DEL LEGNO
INDUSTRIA DELLA PLASTICA
MANUTENZIONI GENERALI
LAVORAZIONI MARMO, CEMENTI E AFFINI
TRASPORTI E LOGISTICA
MOVIMENTAZIONI MANUFATTI
EDILIZIA

AMBIENTE ASCIUTTO

- ***Pelle***
- ***Rivestimento schiuma nitrile***
- ***Rivestimento poliuretano***
- ***Rivestimento lattice***

AMBIENTE UMIDO/OLEOSO

- ***Rivestimento nitrile***

STRAPPO

ASSEMBLAGGIO
INDUSTRIA METALLURGICA
MANIPOLAZIONI MECCANICHE
INDUSTRIA AUTOMOTIVE
INDUSTRIA ALIMENTARE

AMBIENTE ASCIUTTO

- ***Pelle crosta***
- ***Rivestimento lattice***
- ***Rivestimento schiuma lattice***
- ***Non rivestiti***

AMBIENTE UMIDO/OLEOSO

- ***Rivestimento nitrile***
- ***Rivestimento schiuma di nitrile***

PERFORAZIONE

MANIPOLAZIONE PICCOLE PARTI METALLICHE
MANIPOLAZIONI SEMILAVORATI
SIVICOLTURA
MANIPOLAZIONI RIFIUTI E RICICLAGGIO

AMBIENTE ASCIUTTO

- ***Pelle Crosta***
- ***Speciali Anti puntura***

AMBIENTE UMIDO/OLEOSO

- ***Rivestimento NBR***

CROWNSHIELD

BEST SELLER

BEST PRICE

GUANTO C 30001

Maglia senza cuciture nera, grigia o bianca in poliestere a 13 aghi. Rivestimento in PU nero, grigio o bianco sul palmo e pollice per una migliore protezione della mano. Dorso traspirante per un maggiore comfort nell'utilizzo. Polso elastico per un migliore supporto. Senza cuciture per evitare qualsiasi rischio di irritazione. Ideale per i lavori di manutenzione

POLIURETANO

EN 388:2016
3131X

CODICE	MODELLO	TAGLIE	PROTEZIONE	MARCATURA	FINEZZA	CONFEZIONE
C 30001BI60	PU BIANCO	6-11	MECCANICA GENERICA	4131X	13 AGHI	10 PA
C 30001GR61	PU GRIGIO	6-11	MECCANICA GENERICA	3131X	13 AGHI	10 PA
C 30001NE62	PU NERO	6-11	MECCANICA GENERICA	3121X	13 AGHI	10 PA

Honeywell

TOP QUALITY

PU 1ST

Manipolazione fine in ambiente asciutto.
Poliammide leggero lavorato a maglia. Rivestimento in poliuretano
Vantaggi
- Presa e traspirabilità eccezionali.
- Senza silicone.
- Eccellente senso tattile

POLIURETANO

CODICE	MODELLO	TAGLIE	PROTEZIONE	MARCATURA	FINEZZA	CONFEZIONE
BA 2132255	PU BIANCO	6-11	MECCANICA GENERICA	4131X	13 AGHI	10 PA
BA 2100252	PU GRIGIO	6-11	MECCANICA GENERICA	3131X	13 AGHI	10 PA
BA 2100251	PU NERO	6-11	MECCANICA GENERICA	3121X	13 AGHI	10 PA

LIMBER

Guanti in **poliuretano**, con rivestimento in **poliuretano PU-DEX:** mescola in poliuretano che rinnova il concetto di grip. L'**eccellente presa di piccoli oggetti** e la **massima destrezza** aumentano la produttività nei lavori in cui è richiesta massima precisione e accuratezza. Fodera in **nylon** : tessuto con le migliori proprietà meccaniche di **resistenza alle abrasioni e all'usura**. **Resiste** inoltre **agli oli** e offre una **buona elasticità**.
CARATTERISTICHE TECNICHE:
Eccellente destrezza ed elevato comfort
Ottima traspirabilità ed ergonomia
Ottimo grip, consigliato per lavori in cui si maneggiano piccoli oggetti
Ultrasottile

POLIURETANO

EN 388:2016
2111X

CODICE	MODELLO	TAGLIE	PROTEZIONE	MARCATURA	FINEZZA	CONFEZIONE
CRF 500108-	LIMBER PU	6-11	MECCANICA LEGGERA	2111X	18 AGHI	12 PAIA

REFLEXIVE

Ampia superficie riflettente sul dorso, fodera e palmo di colore fluorescente garantiscono un'alta visibilità al buio, buona resistenza meccanica, massima destrezza e agilità della mano, massima leggerezza e traspirabilità, utile durante le stagioni calde dove il guanto in pelle o in tessuto non garantisce la giusta traspirabilità e destrezza
RIVESTIMENTO: poliuretano
FODERA: nylon
COLORE: giallo fluo/giallo fluo
PROTEZIONE: protezione meccanica media
GRIP/AMBIENTE D'USO: superfici asciutte
AREA D'USO: lavori all'aperto, lavori in condizioni di scarsa visibilità, movimentazione di magazzino in aree buie, operatori aeroportuali, operatori ecologici, operatori navali, operatori stradali, polizia municipale, soccorso stradale

POLIURETANO

EN 388
4131

CODICE	MODELLO	TAGLIE	PROTEZIONE	MARCATURA	FINEZZA	CONFEZIONE
G 045-	GIALLO	8-11	MECCANICA, ALTA VISIBILITA'	4131X	13 AGHI	12 PA
G 045-	ARANCIO	8-11	MECCANICA, ALTA VISIBILITA'	4131X	13 AGHI	12 PA

Honeywell

PERFECT POLY SKIN

Guanto straordinariamente fresco e leggero.
Manipolazione fine in ambiente asciutto, leggermente grasso o sporco.
Guanto in velo di poliammide blu , estremamente leggero , lavorato a maglia. Rivestimento in poliuretano grigio.

- Presa eccellente
- Certificati privi di silicone per consentirne l'uso in ambienti di verniciatura.

Campi di impiego

- Assemblaggio e componenti elettrici (semiconduttori, microprocessori).
- Montaggio e assemblaggio di parti meccaniche nell'industria automobilistica e del suo indotto.
- Imballaggio, confezione e smistamento.

POLIURETANO

EN 388:2016
3111X

CODICE	MODELLO	TAGLIE	PROTEZIONE	MARCATURA	FINEZZA	CONFEZIONE
BA 2400260	POLYSKIN	7-10	MECCANICA, GENERICA	3111X	15 AGHI	10 PAIA

Honeywell

PERFECT POLY FINGER

Guanto in maglia di poliammide bianco.
Rivestimento in poliuretano bianco sulle punte delle dita.
Polso elastico. Finezza 13.
Il guanto offre un maggiore confort e una buona resistenza. La maglia stretta migliora la tenuta del guanto, mantenendo una buona destrezza e sensibilità tattile. Il dorso ventilato migliora la traspirazione del guanto.

VANTAGGI

- Presa eccellente.
- Certificati come privi di silicone per consentirne l'uso in ambienti di verniciatura.

CAMPI DI IMPIEGO

- Assemblaggio e componenti elettrici (semiconduttori, microprocessori).
- Montaggio e assemblaggio di parti meccaniche nell'industria automobilistica e del suo indotto.
- Imballaggio, confezione e smistamento.

POLIURETANO

CODICE	MODELLO	TAGLIE	PROTEZIONE	MARCATURA	FINEZZA	CONFEZIONE
BA 2232240	PU BIANCO	6-10	MECCANICA LEGGERA	Rischi moderati	13 AGHI	10 PAIA

COFRA BORN TO WORK

NITRA-NEO

CARATTERISTICHE TECNICHE:
Nitrile leggero e resistente agli oli, Versatile
RIVESTIMENTO: nitrile liscio
FODERA: poliestere
COLORE: nero/nero- bianco/grigio
PROTEZIONE: protezione generale, protezione meccanica leggera
GRIP/AMBIENTE D'USO: superfici asciutte
AREA D'USO: agricoltura, imballaggio, industria meccanica, magazzino
PLUS: MASSIMA VERSATILITÀ

NITRILE LISCIO

EN388:2016
3122X

CODICE	MODELLO	TAGLIE	PROTEZIONE	MARCATURA	FINEZZA	CONFEZIONE
CRF 500102-	NERO	7-11	MECCANICA	3122X	13 AGHI	12 PA
G 003-DD	BIANCO	7-11	MECCANICA	3122X	13 AGHI	12 PA

CROWNSHIELD

PRECISE TASK

Guanto di protezione per la manipolazione, rivestimento in nitrile nero sul palmo e 3/4 di dorso che garantiscono una lunga durata e una maggiore protezione della pelle contro il rischio di dermatite. Repellente allo sporco grazie al rivestimento nero e alla maglia in poliestere nero. Ideale per lavori di precisione, manutenzione, assemblaggio e assemblaggio anche in ambienti umidi/sporchi.

NITRILE LISCIO 3/4

CODICE	MODELLO	TAGLIE	PROTEZIONE	MARCATURA	FINEZZA	CONFEZIONE
1NIAB-	NERO NIT	7-10	MECCANICA LEGGERA	4121X	13 AGHI	12/120 PAIA

CROWNSHIELD

BEST SELLER

EUROGRIP 15N500

Maglia senza cuciture Nylon + Spandex grigio, **AGHI 15**. Spalmatura in **schiuma di nitrile nero FOAM**, per garantire un'eccellente grip. Senza cuciture per evitare rischi di irritazione. Ideali per semplici lavori di manutenzione leggeri. Garantito senza siliconi.

ECCELLENTE GRIP
DORSO AERATO

NITRILE FOAM

PRINCIPALI APPLICAZIONI

Adatto per tutti i principali lavori di finitura in ambienti oleosi e grassi: industria meccanica e automobilistica (lavorazione di pezzi in presenza di olio da taglio, movimentazione di lamiere, parti meccaniche oliate e selezione di piccoli pezzi), lavori di manutenzione in ambienti umidi (acqua, oli, grassi, idrocarburi), lavori di taglio, stampaggio, manutenzione industriale e lavori di manutenzione.

EN 388:2016

4131X

CODICE	MODELLO	TAGLIE	PROTEZIONE	MARCATURA	FINEZZA	CONFEZIONE
1NISG	SPALM. PALMO	6-11	MECCANICA	4131X	15 AGHI	10-100 PA

CROWNSHIELD

EUROGRIP 15N505

Maglia senza cuciture Nylon + Spandex grigio, **AGHI 15**. Spalmatura in **Nitrile nero liscio** sul palmo e 3/4 dorso con una spalmatura in **schiuma di nitrile nero FOAM**, per garantire un'eccellente grip. Senza cuciture per evitare rischi di irritazione. Ideali per semplici lavori di manutenzione leggeri. Garantito senza siliconi.

ECCELLENTE GRIP
DOPPIA SPALMATURA

NITRILE FOAM

PRINCIPALI APPLICAZIONI

Adatto per tutti i principali lavori di finitura in ambienti oleosi e grassi: industria meccanica e automobilistica (lavorazione di pezzi in presenza di olio da taglio, movimentazione di lamiere, parti meccaniche oliate e selezione di piccoli pezzi), lavori di manutenzione in ambienti umidi (acqua, oli, grassi, idrocarburi), assemblaggio di piccoli pezzi oleosi, comunità (piccoli lavori di manutenzione generale e di manutenzione).

EN 388:2016

4131X

CODICE	MODELLO	TAGLIE	PROTEZIONE	MARCATURA	FINEZZA	CONFEZIONE
1NISB	SPALM. 3/4	6-11	MECCANICA	4131X	15 AGHI	10-100 PA

CROWNSHIELD

EUROLITE 15N600

Guanto di protezione, confortevole, **finemente rivestito con micro-schiuma di nitrile nero che garantisce traspirabilità e buona destrezza.** Maglia in poliammide per un miglior comfort. Garantisce lunga durata grazie ad un'ottima resistenza all'abrasione (4/4 - EN388). Ideale per lavori raffinati nell'industria automobilistica o in workshop meccanici e aeronautici. Consigliato in ambiente asciutto. Garantito senza silicone e certificato Oeko-Tex.

ECCELLENTE GRIP
OTTIMA DESTREZZA

MICROSCHIUMA DI NITRILE

PRINCIPALI APPLICAZIONI

Adatto per tutti i principali lavori fini: montaggio industria automobilistica (catena di montaggio), officina meccanica (autorimessa), carpenteria metallica (meccanica di precisione, stazione di montaggio), manutenzione industriale, agroindustria, aeronautica.

EN 388:2016

4131X

CODICE	MODELLO	TAGLIE	PROTEZIONE	MARCATURA	FINEZZA	CONFEZIONE
1NIHG	SPALM. PALMO	6-11	MECCANICA	4131X	15 AGHI	10-100 PA

CROWNSHIELD

EUROLITE 15N606D

Maglia grigia in Nylon + Spandex, coste 15. Spalmatura sul palmo e 3/4 del dorso in micro-schiuma di nitrile nero + puntinatura sul palmo, per un migliore grip. Design ergonomico per un massimo comfort e praticità. Completamente traspirante. Estrema durevolezza (resistenza all'abrasione 4/4 secondo la norma EN 388) Polsino elastico per maggiore protezione contro lo sporco. Senza cuciture per evitare rischi di irritazione. Colore resistente allo sporco. Garantito senza siliconi.

ECCELLENTE GRIP
ULTRA RESISTENTE

MICROSCHIUMA DI NITRILE
PALMO PUNTINATO

PRINCIPALI APPLICAZIONI

Adatto per tutti i principali lavori fini: montaggio industria automobilistica (catena di montaggio), officina meccanica (autorimessa), carpenteria metallica (meccanica di precisione, stazione di montaggio), manutenzione industriale, agroindustria, aeronautica.

EN 388:2016

4131X

CODICE	MODELLO	TAGLIE	PROTEZIONE	MARCATURA	FINEZZA	CONFEZIONE
1NIDG	SPALM. 3/4	6-11	MECCANICA	4131X	15 AGHI	10-100 PA

POLYTRIL AIR COMFORT

Honeywell

La linea Polytril™ presenta maglie in poliammide leggere e senza cuciture con spalmatura in nitrile.

COMFORT

La lavorazione della maglia conferisce al guanto un supporto perfetto, limita la penetrazione della sporcizia e offre una buona agilità e destrezza.

Non formando "pallini", il poliammide è adatto a lavori di precisione. Il dorso aerato ottimizza le proprietà traspiranti del guanto.

RESISTENZA

La spalmatura in nitrile assicura una straordinaria resistenza all'Abrasione e proprietà di oleo repellenza.

IGIENE

La colorazione nera è appropriata nei contesti lavorativi particolarmente sporchevoli.

ECCELLENTE GRIP AMBIENTE BAGNATO

SCHIUMA DI NITRILE

PRINCIPALI VANTAGGI

Il cotone permette al guanto di assorbire il sudore per una migliore traspirazione e un maggior confort. Il rivestimento in schiuma di nitrile e il dorso areato permettono una migliore aerazione della mano. La fodera in poliammide/cotone/elastan impedisce alla pelle di venire a contatto con il rivestimento, mantenendo le mani asciutte e fresche..

EN 388

4121X

CODICE	MODELLO	TAGLIE	PROTEZIONE	MARCATURA	FINEZZA	CONFEZIONE
BA 2232273	SPALM. PALMO	6-11	MECCANICA	4121X	15 AGHI	10-100 PA

Honeywell

BEST SELLER

TOUCH SCREEN

POLYTRIL FLEX

Polytril™ Flex fornisce all'utilizzatore un elevato livello di comfort mentre si lavora. Grazie a una flessibilità senza limiti, a un ottimo livello di destrezza e a un grip senza paragoni, questi guanti consentono di portare a termine il lavoro con la massima efficienza.

OTTIMA PRESA ECCELLENTE DESTREZZA

MICROSCHIUMA DI NITRILE

PRINCIPALI VANTAGGI

- Schiuma di nitrile con finitura sabbiata per una presa perfetta
- **Riduce l'affaticamento**
- Destrezza senza paragoni
- **Buona sensibilità**
- Elevato livello di resistenza all'abrasione
- **Riduzione dei costi operativi**
- Ottima traspirabilità e vestibilità perfetta
- **Maggior comfort per l'utilizzatore**

EN 388:2016

4131X

CODICE	MODELLO	TAGLIE	PROTEZIONE	MARCATURA	FINEZZA	CONFEZIONE
BA 2332663	SPALM. PALMO	6-11	MECCANICA	4131X	15 AGHI	10-100 PA

NEW PRODUCT

COFRA BORN TO WORK

ZONAL

Alto livello di traspirabilità nella zona superiore che migliora la termoregolazione interna, Buona protezione in ambienti oleosi, Dita più sottili per un livello di destrezza superiore, La fodera non stressa la mano assecondandone i movimenti,
Morbidi ramponcini sul palmo ne aumentano notevolmente il grip su superfici sia asciutte che bagnate, rendendo la presa ancora più sicura, Rivestimento in schiuma di nitrile per un migliore compromesso protezione-traspirabilità

TERMOREGOLAZIONE COMFORT E DESTREZZA

SCHIUMA DI NITRILE

RAMPONCINI PER PRESA ANTISCIVOLO

EN 388:2016
4131X

CODICE	MODELLO	TAGLIE	PROTEZIONE	MARCATURA	FINEZZA	CONFEZIONE
G 016-DD	SPALM. PALMO	8-11	MECCANICA	4131X	15 AGHI	12-144 PA

COFRA BORN TO WORK

DEXTERMAX

- Estremamente confortevole grazie alla speciale mescola in nitrile / poliuretano
- Ottima destrezza, leggerezza, traspirabilità ma al contempo resistenza alle abrasioni e all'usura
- Nuova fodera idrorepellente con prestazioni meccaniche superiori

IDROREPELLENTE COMFORT E DESTREZZA

NITRILE-POLIURETANO

FODERA NYLON IDROREPELLENTE

EN 388:2016
4131X

CODICE	MODELLO	TAGLIE	PROTEZIONE	MARCATURA	FINEZZA	CONFEZIONE
G 040-DD	SPALM. PALMO	6-11	MECCANICA	4131X	15 AGHI	12-144 PA

CROWNSHIELD

SL505 N

Guanto con doppio strato di rivestimento destinato alle condizioni di oleosità Maglia in poliestere, calibro 15. Doppio rivestimento nitrile Il guanto è ideale per la movimentazione generale e in condizioni di oleosità. Il doppio rivestimento nitrile blocca il passaggio del liquido oleoso garantendo una forte presa grazie al secondo rivestimento irruvidito. Grande resistenza all'abrasione (livello 4/4 secondo la norma EN388) Grande manualità per una presa facilitata dei piccoli pezzi oleosi

ELEVATO GRIP SU SUPERFICI OLEOSE

NITRILE SABBIATO

EN 388
4121X

CODICE	MODELLO	TAGLIE	PROTEZIONE	MARCATURA	FINEZZA	CONFEZIONE
1 NISN	SPALM. 3/4	6-11	MECCANICA	4121X	15 AGHI	10-100 PA

CROWNSHIELD

SL 555N

Guanto con doppio strato di rivestimento destinato alle condizioni di oleosità Maglia in poliestere, calibro 15, 190g/m² Doppio rivestimento nitrile Il guanto è ideale per la movimentazione generale e in condizioni di oleosità. Il doppio rivestimento nitrile blocca il passaggio del liquido oleoso garantendo una forte presa grazie al secondo rivestimento irruvidito. Grande resistenza all'abrasione (livello 4/4 secondo la norma EN388) Grande manualità per una presa facilitata dei piccoli pezzi oleosi

ELEVATO GRIP COPERTURA TOTALE

NITRILE SABBIATO

EN 388
4121X

CODICE	MODELLO	TAGLIE	PROTEZIONE	MARCATURA	FINEZZA	CONFEZIONE
1 NIFB	SPALM. TOTALE	6-11	MECCANICA	4121X	15 AGHI	10-100 PA

CROWNSHIELD

SIMPLY PRO SG805L

Guanto e maglia in poliestere, calibro 13, Rivestimento di lattice sul palmo Polsino elasticizzato Ideale per la manipolazione generale in ambiente asciutto Elevata resistenza all'abrasione e allo strappo (livello 3/4 secondo la norma EN388) Ottima presa attraverso una finitura irruvidita del rivestimento Eccellente manualità grazie alla sua maglia fine e senza cuciture

ELEVATO GRIP SU SUPERFICI ASCIUTTE

LATTICE RUGOSO

Adatto per tutti i principali lavori di finitura in ambienti umidi: edilizia (idraulica, riscaldamento, sanitaria, movimentazione tubazioni), lavori di manutenzione e manutenzione di aree verdi.

EN 388:2016
3131X

CODICE	MODELLO	TAGLIE	PROTEZIONE	MARCATURA	FINEZZA	CONFEZIONE
1 LACB	SPALM. PALMO	6-11	MECCANICA	3131X	13 AGHI	10-100 PA

COFRA BORN TO WORK

FLEXY COTTON

Comfort innovativo a contatto con la pelle grazie alla fodera in cotone elasticizzato, Estremamente flessibile, massima destrezza, Fodera interna con leggera garzatura,
Ottimo grip su superfici asciutte e/o bagnate

OTTIMA TRASPIRABILITA' ELEVATA DESTREZZA

LATTICE SABBIATO

Fodera in fibra naturale ad elevata traspirabilità.
Il cotone sul palmo svolge azione termoregolatrice lasciando la mano più asciutta e fresca.

Fodera ad elevata elasticità bidirezionale.

EN 388:2016 — 2121X
EN 407 — x2xxxx
EN 511 — x1x

CODICE	MODELLO	TAGLIE	PROTEZIONE	MARCATURA	FINEZZA	CONFEZIONE
C XXXX	SPALM. PALMO	8-11	MECCANICA	2121X: X2XXXX: X1X	13 AGHI	12-144 PA

MAXIFLEX ELITE

Con un peso di soli 14 grammi, MaxiFlex Elite è il guanto ATG più leggero e sottile, per applicazioni che richiedono la massima destrezza.
MaxiFlex Elite è stato concepito per manipolazioni di precisione in ambienti asciutti. Traspirazione a 360°- il rivestimento in micro schiuma di nitrile brevettato garantisce una traspirazione a 360°, rendendolo il guanto più traspirante attualmente disponibile sul mercato.
MaxiFlex® è caratterizzato da una **durata eccezionale**, con una resistenza pari a 18.000 cicli di abrasione per millimetro grazie all'impiego della tecnologia DURAtech® nella realizzazione del rivestimento. In termini di spessore del rivestimento per millimetro, MaxiFlex® vanta una **resistenza due volte superiore** a quella degli altri guanti della sua categoria.

Più sottile del 25% - rispetto alla maggior parte dei guanti in schiuma di nitrile presenti sul mercato per prestazioni meccaniche doppiamente efficienti. Forma, **aderenza e sensibilità tattile** - simula la "mano a riposo", riducendone l'affaticamento e aumentando il comfort. L'ultimissima tecnologia di lavorazione a filo continuo - utilizzata per produrre contorni lisci e arrotondati sulle punte delle dita, migliorando di conseguenza la sensibilità tattile. Penetrazione uniforme del nitrile nella fodera - lascia unicamente la **fodera soffice a contatto con la pelle**.
Presa ottimizzata e controllata - grazie alla finitura a micro-coppa

EN 388 : 2016 4121X

CODICE	MODELLO	TAGLIE	PROTEZIONE	MARCATURA	FINEZZA	CONFEZIONE
C 34274	MAXIFLEX ELITE	6-11	MECCANICA	EN 388: 4121X	18 AGHI	12 PAIA

MAXIFLEX ULTIMATE

Guanto ATG 34-874 MaxiFlex Ultimate palmo rivestito in nitrile. La tecnologia **DURAtech** garantisce una durata eccezionale con resistenza pari a 18.000 cicli. **AIRtech** offre la traspirazione a 360°; **GRIPtech** garantisce una presa ottimizzata e controllata grazie alla finitura a micro-coppa; **ERGOtech** garantisce aderenza e sensibilità tattile, simula la "mano a riposo" riducendone l'affaticamento ed aumentando il comfort. MaxiFlex Ultimate è stato concepito per manipolazioni di precisione in ambienti asciutti. Tutti i guanti MaxiFlex hanno l'accredito dermatologico della Skin Health Alliance. Spessore del palmo 1,00 mm.

EN 388 4.1.3.1.X

CODICE	MODELLO	TAGLIE	PROTEZIONE	MARCATURA	FINEZZA	CONFEZIONE
C 34874	ULTIMATE	6-11	MECCANICA	EN 388: 4131X	18 AGHI	12 PAIA

MAXIFLEX ULTIMATE WITH AD-APT

Guanto **MaxiFlex** è caratterizzato da una **durata eccezionale**, con una resistenza pari a 18.000 cicli di abrasione per millimetro grazie all'impiego della tecnologia DURAtech nella realizzazione del rivestimento. MaxiFlex Ultimate è stato concepito per manipolazioni di precisione in ambienti asciutti.
MaxiFlex® è caratterizzato da una **durata eccezionale**, con una resistenza pari a 18.000 cicli di abrasione per millimetro grazie all'impiego della tecnologia DURAtech® nella realizzazione del rivestimento. In termini di spessore del rivestimento per millimetro, MaxiFlex® vanta una **resistenza due volte superiore** a quella degli altri guanti della sua categoria.
Più sottile del 25% - rispetto alla maggior parte dei guanti in schiuma di nitrile presenti sul mercato per prestazioni meccaniche doppiamente efficienti. Forma, **aderenza e sensibilità tattile** - simula la "mano a riposo", riducendone l'affaticamento e aumentando il comfort. L'ultimissima tecnologia di lavorazione a filo continuo - utilizzata per produrre contorni lisci e arrotondati sulle punte delle dita, migliorando di conseguenza la sensibilità tattile. Penetrazione uniforme del nitrile nella fodera - lascia unicamente la **fodera soffice a contatto con la pelle**. **Presa ottimizzata e controllata** - grazie alla finitura a micro-coppa
La tecnologia AD-APT®, attivata dal movimento delle nostre mani e dall'aumento della temperatura all'interno del guanto, consente il rilascio di un agente rinfrescante naturale in grado di mantenere le mani asciutte e di renderle, per l'appunto, più fresche.

EN 388 4.1.3.1.X

CODICE	MODELLO	TAGLIE	PROTEZIONE	MARCATURA	FINEZZA	CONFEZIONE
C 42874	ULTIMATE AD-APT	6-11	MECCANICA	EN 388: 4131X	18 AGHI	12 PAIA

MAXIFLEX COMFORT

Guanto ATG 34-924 MaxiFlex Comfort palmo rivestito in nitrile offre un isolamento supplementare contro il calore e il freddo grazie a una fodera interna in morbido cotone di alta qualità. AIRtech offre la traspirazione a 360°;
GRIPtech garantisce una presa ottimizzata e controllata grazie alla finitura a micro-coppa;
ERGOtech garantisce aderenza e sensibilità tattile, simula la "mano a riposo" riducendone l'affaticamento ed aumentando il comfort. MaxiFlex Comfort è stato concepito per manipolazioni di precisione in ambienti asciutti. Tutti i guanti MaxiFlex hanno l'accredito dermatologico della Skin Health Alliance. Spessore del palmo 1,10 mm.

EN 388 3121X
EN 407 X1XXXX

CODICE	MODELLO	TAGLIE	PROTEZIONE	MARCATURA	FINEZZA	CONFEZIONE
C 34924	MAXIFLEX COMFORT	6-11	MECCANICA, TERMICA	EN 388: 4131X EN 407:X1XXXX	18 AGHI	12 PAIA

GUANTI ESD

1EST700

ESD, guanti di sicurezza antistatici
maglia elastica in nylon con contenuto di fibra di carbonio
polsino elasticizzato
un'eccellente sensibilità tattile li predispone alla precisione che richiede lavoro
sono adatti anche per lavorare con il touchscreen
protezione ESD completa
Taglie: 6, 7, 8, 9, 10, 11
Confezione: 100/10

1EST800

ESD, guanti di sicurezza antistatici
maglia elastica in nylon con contenuto di fibra di carbonio
punta delle dita in poliuretano
polsino elasticizzato
un'eccellente sensibilità tattile li predispone alla precisione che richiede lavoro
sono adatti anche per lavorare con il touchscreen
protezione ESD completa
Taglie: 6, 7, 8, 9, 10, 11
Confezione: 100/10

1EST900

ESD, guanti di sicurezza antistatici
maglia elastica in nylon con contenuto di fibra di carbonio
palmo e dita spalmato in poliuretano
polsino elastico
un'eccellente sensibilità tattile li predispone alla precisione che richiede lavoro
sono adatti anche per lavorare con il touchscreen
protezione ESD completa,
Taglie: 6, 7, 8, 9, 10, 11
Confezione: 100/10

EN 388 : 2016
114XX

CODICE	MODELLO	TAGLIE	PROTEZIONE	MARCATURA	FINEZZA	CONFEZIONE
1EST700	NO SPALM.	6-11	MECCANICA	114X	13 AGHI	10-100 PA
C30025AA	SPALM. DITA	6-11	MECCANICA	114X	13 AGHI	10-100 PA
1EST900	SPALM.PALMO	6-11	MECCANICA	114X	13 AGHI	10-100 PA

CROSA SAFETY

CONSIGLI PER LA SELEZIONE DEL GUANTO

PROTEZIONE TAGLIO

LEGGERA

ASSEMBLAGGIO PICCOLE PARTI POCO TAGLIENTI
OPERAZIONI DI MANUTENZIONI GENERALI
UTILIZZO DI MACCHINE UTENSILI
LAVORAZIONE DEI METALLI
LAVORI DI CARROZZERIA
INDUSTRIA STAMPA/GRAFICA
IMBALLAGGIO

AMBIENTE ASCIUTTO

- ***Protezione al taglio minima A-B***
- ***Pelle***
- ***Non rivestito***
- ***Rivestito Poliuretano***
- ***Rivestito Lattice***

AMBIENTE UMIDO/OLEOSO

- ***Protezione al taglio minima A-B***
- ***Rivestito Nitrile***
- ***Rivestito Nbr***

MEDIA

LAVORI DI FINITURA SU METALLI
INDUSTRIA METALLURGICA
PRESSE METALLICHE LEGGERE
INDUSTRIA PLASTICA
INDUSTRIA TESSILE
MOVIMENTAZIONI MERCE

AMBIENTE ASCIUTTO

- ***Protezione al taglio C-D***
- ***Non rivestito***
- ***Rivestito Poliuretano***

AMBIENTE UMIDO/OLEOSO

- ***Protezione al taglio C-D***
- ***Rivestito Nitrile***
- ***Rivestito Nbr***

GRAVOSA

RACCOLTA RIFIUTI
MOVIMENTAZIONE MATERIALI PERICOLOSI
MANIPOLAZIONE LAMIERE
INDUSTRIA PLASTICA
INDUSTRIA VETRO
INDUSTRIA STAMPAGGIO
MATERIALI PLASTICI,METALLICI TAGLIENTI

AMBIENTE ASCIUTTO

- ***Protezione al taglio E-F***
- ***Non rivestito***
- ***Rivestito Poliuretano***

AMBIENTE UMIDO/OLEOSO

- ***Protezione al taglio E-F***
- ***Rivestito Nitrile***
- ***Rivestito Nbr***

CUT B

SILCUT

COFRA BORN TO WORK

- Guanto realizzato con l'innovativo filato NEXTOFIL
- Fodera priva di fibre di vetro
- Spessore della fodera ridotto del 30% rispetto alle normali fodere antitaglio della stessa categoria
- Ottima resistenza
- Ottima destrezza
- Leggero e traspirante

FODERA ANTITAGLIO ULTRASOTTILE

POLIURETANO

EN 388:2016
4X43B

CODICE	MODELLO	TAGLIE	PROTEZIONE	MARCATURA	FINEZZA	CONFEZIONE
CRF 500072	SPALM. PALMO	7-11	MECCANICA, TAGLIO	4X43B	13 AGHI	10-100 PA

COFRA BORN TO WORK

CUT B

KERF PLUS

Buona resistenza al taglio, Fodera in polietilene UHMWPE, nylon, Guanto realizzato con rinforzo in nitrile tra indice e pollice. Dopo una serie di studi effettuati da COFRA è emerso che l'incavo tra indice e pollice risulta tra le zone di maggiore sollecitazione e usura del guanto. Il nitrile di rinforzo ne aumenta il grip e la resistenza all'abrasione nelle operazione di serraggio e/o avvitamento
Ottima destrezza

RINFORZO TRA POLLICE E INDICE

POLIURETANO

EN 388:2016
4X43B

CODICE	MODELLO	TAGLIE	PROTEZIONE	MARCATURA	FINEZZA	CONFEZIONE
G 071-D	SPALM. PALMO	8-11	MECCANICA	4X44B	13 AGHI	12-144 PA

Honeywell

CORESHIELD 22-7513B

Tra i guanti di protezione dai tagli più leggeri disponibili sul mercato, consentono di prevenire l'affaticamento delle mani dei lavoratori che devono indossarli per tutto il giorno. Filati che non irritano pelle, riducono le allergie e garantiscono una presa eccellente

Caratteristiche:
Rivestimento in micro schiuma di nitrile ad alte prestazioni CoreShield™

Vantaggi:
Garantisce una traspirabilità a 360°, prestazioni ottime di presa, resistenza alle abrasioni per una durata 2 volte maggiore, riduzione dell'affaticamento delle mani e destrezza eccellente.

ECCELLENTE DESTREZZA
RINFORZO POLLICE

SCHIUMA DI NITRILE

EN388
4X42B

CODICE	MODELLO	TAGLIE	PROTEZIONE	MARCATURA	FINEZZA	CONFEZIONE
BA227513B	NERO	6-11	MECCANICA, TAGLIO	4X42B	13 AGHI	10-100 PA
BA227513W	BIANCO	6-11	MECCANICA, TAGLIO	4X42B	13 AGHI	10-100 PA

CROWNSHIELD

EUROCUT N360

Maglia senza cuciture in HPPE + Nylon + Spandex grigio coste 13. Spalmatura del palmo in micro schiuma di nitrile nero. Protezione contro i tagli Grip eccezionale anche per maneggiare pezzi oleosi. Estrema durabilità (ottima resistenza ad abrasioni e strappi) Massima resistenza a strappi (4/4 secondo la norma EN 388) Polsino elastico per maggiore protezione contro lo sporco. Senza cuciture per evitare rischi di irritazione. Colore resistente allo sporco. Ideale per maneggiare pezzi taglienti in ambienti oleosi. Garantito senza siliconi.

SENZA CUCITURE
IDEALE AMBIENTI OLEOSI

SCHIUMA DI NITRILE

EN 388:2016
4X43B

CODICE	MODELLO	TAGLIE	PROTEZIONE	MARCATURA	FINEZZA	CONFEZIONE
1 CRVG	SPALM. PALMO	7-11	MECCANICA, TAGLIO	4X43B	13 AGHI	10-100 PA

CROWNSHIELD

EUROCUT N318 HV

Supporto a maglia giallo fluo senza cuciture, calibro 18. Rivestimento nero in micro-schiuma di nitrile su palmo e dita e rivestimento ¾. Elevata protezione contro i tagli. Effetto second skin per una sensibilità tattile e una morbidezza impareggiabile. Grip eccellente anche in ambienti oleosi. Estrema durabilità (resistenza all'abrasione 4/4 secondo la norma EN 388) Polsino elastico per maggiore protezione contro lo sporco. Senza cuciture per evitare rischi di irritazione. Colore resistente allo sporco. Soluzione ideale per attività polivalenti in ambienti secchi o umidi Garantito senza siliconi.

ECCELLENTE DESTREZZA IN AMBIENTE SECCO E OLEOSO

SCHIUMA DI NITRILE

EN 388
4X42B

CODICE	MODELLO	TAGLIE	PROTEZIONE	MARCATURA	FINEZZA	CONFEZIONE
1 CRNY	SPALM. PALMO	6-11	MECCANICA, TAGLIO	4X42B	18 AGHI	10-100 PA
1CRBF	SPAL. ¾	6-11	MECCANICA, TAGLIO	4X42B	13 AGHI	10-100 PA

COFRA BORN TO WORK

BLACK DEEP

Buona resistenza al taglio, Eccellente protezione da oli e grassi, grazie alla totale copertura in nitrile, Elevata resistenza all'abrasione, Grip elevato su superfici oleose grazie allo speciale rivestimento in nitrile sabbiato, Oil Protection Technology - Rivestimento a doppio strato resistente ad oli e grassi, Palmo in nitrile doppio strato: robusto ed impermeabile

ELEVATO GRIP SU SUPERFICI OLEOSE

SCHIUMA DI NITRILE

EN 388:2016
4X43B

CODICE	MODELLO	TAGLIE	PROTEZIONE	MARCATURA	FINEZZA	CONFEZIONE
G 081-D	SPALM. TOTALE	7-11	MECCANICA, TAGLIO	4X43B	13 AGHI	12-72 PA

NEW PRODUCT

TOUCH SCREEN

CUT C

CROWNSHIELD

EUROCUT N300

Maglia blu senza cuciture basata su HDPE, poliestere, Elastan
Schiuma di nitrile nero per rivestimento su palmo,
Rinforzo del nitrile tra il pollice e l'indice,
Polso da lavoro a maglia.

ALTISSIMA RESISTENZA
RINFORZO POLLICE

SCHIUMA DI NITRILE

EN 388 : 2016
4X43C

CODICE	MODELLO	TAGLIE	PROTEZIONE	MARCATURA	FINEZZA	CONFEZIONE
1CUNC000.-	SPALM. PALMO	7-12	MECCANICA, TAGLIO	EN 388 : 4X43C	13 AGHI	10- 50 PA

NEW PRODUCT

TOUCH SCREEN

CUT C

CROWNSHIELD

EUROCUT N303

Maglia grigia senza cuciture basata su HDPE, Elastan,
Micro palmo rivestimento schiuma di nitrile nero,
Polso da lavoro a maglia.

ECCELLENTE DESTREZZA
E FLESSIBILITA'

SCHIUMA DI NITRILE

EN 388 : 2016
4X42C

CODICE	MODELLO	TAGLIE	PROTEZIONE	MARCATURA	FINEZZA	CONFEZIONE
1CUCC000. -	SPALM. TOTALE	7-12	MECCANICA, TAGLIO	4X42C	18 AGHI	10-50 PA

COFRA BORN TO WORK

TOUCH SCREEN

CUT C

EVOTRIO

Altamente traspirante, **Antistatici, ESD, ambienti ATEX,** Conforme al nuovo test ISO 13997 (test del taglio ancora più accurato). Ottimo compromesso di resistenza al taglio ed elevata destrezza grazie alla nuova fodera,
Fodera antitaglio in NYLIRON, UHMWPE - finezza 15 che garantisce un'eccellente vestibilità e destrezza, Fodera priva di fibre di vetro, Funzionalità touch screen, utilizzabile con dispositivi capacitivi e resistivi (monitor, palmari, tablet, smartphone)
Nuova mescola in micro-schiuma di nitrile molto porosa e sottile, Rinforzo in nitrile tra indice e pollice, Senza DMF

ALTISSIMA RESISTENZA E FLESSIBILITA'

SCHIUMA DI NITRILE

Filato NYLIRON

Filato messo a punto da Cofra che associa la flessibilità del nylon alla resistenza dell'acciaio. L'unione di questi due materiali ha permesso di ottenere un filo dalle prestazioni eccezionali che garantisce flessibilità e leggerezza, consentendo di offrire al contempo una protezione al taglio superiore rispetto al normale nylon, aumentandone la durata nel tempo.

EN 16350 ESD ATEX New

EN 388:2016 3X43C

CODICE	MODELLO	TAGLIE	PROTEZIONE	MARCATURA	FINEZZA	CONFEZIONE
CRF 500155	SPALM. PALMO	8-11	MECCANICA, TAGLIO	3X43C, EN16350	15 AGHI	12-144 PA

Honeywell

TOUCH SCREEN

CUT C

CORESHIELD 23-0513B

Tra i guanti di protezione dai tagli più leggeri disponibili sul mercato, consentono di prevenire l'affaticamento delle mani dei lavoratori che devono indossarli per tutto il giorno. Filati che non irritano pelle, riducono le allergie e garantiscono una presa eccellente

Caratteristiche

Rivestimento in micro schiuma di nitrile ad alte prestazioni CoreShield™

Vantaggi

Garantisce una traspirabilità a 360°, prestazioni ottime di presa, resistenza alle abrasioni per una durata 2 volte maggiore, riduzione dell'affaticamento delle mani e destrezza eccellente.

ECCELLENTE DESTREZZA RINFORZO POLLICE

SCHIUMA DI NITRILE

EN407 X1XXXX

EN388 4X43C

CODICE	MODELLO	TAGLIE	PROTEZIONE	MARCATURA	FINEZZA	CONFEZIONE
BA 230513B-	SPALM. TOTALE	6-11	MECCANICA, TAGLIO	4X43C; X1XXX	13 AGHI	10-100 PA

CROWNSHIELD

CUT D

EUROCUT P500

Maglia senza cuciture in HPPE + fibre minerali + Nylon + Spandex grigio, coste 13. Spalmatura sul palmo in poliuretano grigio. Alto livello di protezione contro i tagli. Estrema durabilità (resistenza all'abrasione 4/4 secondo la norma EN 388) Polsino elastico per maggiore protezione contro lo sporco. Colore resistente allo sporco. Ideale per maneggiare pezzi taglienti in ambienti asciutti o leggermente oleosi. Garantito senza siliconi

ALTISSIMA RESISTENZA IDEALE AMBIENTI ASCIUTTI

POLIURETANO

VANTAGGI

Protezione alta contro il taglio (livello D)
Elevata resistenza all'abrasione e allo strappo
Manipolazione oggetti taglienti

EN388
4X43D

CODICE	MODELLO	TAGLIE	PROTEZIONE	MARCATURA	FINEZZA	CONFEZIONE
1 CRPG	SPALM. PALMO	6-11	MECCANICA, TAGLIO	4X43D	13 AGHI	12-144 PA

CROWNSHIELD

CUT D

EUROCUT N560

Maglia senza cuciture, HPPE + fibre minerali + Nylon + Spandex grigio coste 13. Spalmatura del palmo in micro-schiuma di nitrile nero. Protezione contro i tagli. Grip eccellente per la manipolazione di pezzi oleosi. Estrema durabilità grazie al massimo livello di protezione da abrasioni, tagli, strappo e perforazione (4/4 secondo la norma EN 388) Polsino elastico per una maggiore protezione contro lo sporco. Senza cuciture per evitare rischi di irritazione. Colore resistente allo sporco.

ELEVATO GRIP IN AMBIENTI UMIDI / OLEOSI

SCHIUMA DI NITRILE

VANTAGGI

Protezione alta contro il taglio (livello D)
Elevata resistenza all'abrasione e allo strappo
Manipolazione oggetti taglienti

EN 388:2016
4X44D

CODICE	MODELLO	TAGLIE	PROTEZIONE	MARCATURA	FINEZZA	CONFEZIONE
1 CRLG	SPALM. PALMO	6-11	MECCANICA, TAGLIO	4X44D	13 AGHI	10-50 PA

Honeywell

CORESHIELD 24-0513B

CoreShield, misura 13, fodera nera in nylon, rivestimento nero in micro schiuma di nitrile .
Tra i guanti di protezione dai tagli più leggeri disponibili sul mercato, consentono di prevenire l'affaticamento delle mani dei lavoratori che devono indossarli per tutto il giorno. Filati che non irritano pelle, riducono le allergie e garantiscono una presa eccellente

Caratteristiche
Rivestimento in micro schiuma di nitrile ad alte prestazioni CoreShield™

Vantaggi
Garantisce una traspirabilità a 360°, prestazioni ottime di presa, resistenza alle abrasioni per una durata 2 volte maggiore, riduzione dell'affaticamento delle mani e destrezza eccellente.

ELEVATO GRIP IN AMBIENTI UMIDI / OLEOSI

SCHIUMA DI NITRILE

EN388
4X43D

CODICE	MODELLO	TAGLIE	PROTEZIONE	MARCATURA	FINEZZA	CONFEZIONE
BA 240513B-	SPALM. PALMO	6-11	MECCANICA, TAGLIO	4X43D	13 AGHI	10-100 PA

CROWNSHIELD

EUROCUT STRONG 100

Maglia grigia senza cuciture HDPA, poliestere, Elastan
Rivestimento in pelle crosta bovina su palmo,
Cuciture in filato aramide
Polso da lavoro a maglia.

NEW PRODUCT

ALTISSIMA RESISTENZA MECCANICA E AL CALORE

PELLE CROSTA

VANTAGGI

Rinforzo tra pollice ed indice
Ideale per la movimentazione di pannelli e lamiere

EN 388 : 2016 4X43D
EN407:2004 X2XXXX

CODICE	MODELLO	TAGLIE	PROTEZIONE	MARCATURA	FINEZZA	CONFEZIONE
1CHSL000	SPALM. PALMO	8-11	MECCANICA, TAGLIO	4X43D	15 AGHI	12-72 PAIA

CROWNSHIELD

CUT D

EUROCUT N505

Maglia senza cuciture HPPE + fibra di vetro grigio coste 13. Doppia spalmatura: nitrile blu sul palmo e 3/4 dorso per una migliore impermeabilità agli oli e grassi + schiuma di nitrile nero effetto sgranato per permettere un eccellente grip. Protezione massima contro i tagli (livello 5/5 secondo la norma EN 388). Estrema durabilità: massima resistenza ad abrasioni e strappi Polsino elastico per maggiore protezione contro lo sporco. Senza cuciture per evitare rischi di irritazione. Ideale per maneggiare pezzi taglienti in ambienti oleosi. Colore resistente allo sporco. Garantito senza siliconi.

ELEVATO GRIP IN AMBIENTI UMIDI / OLEOSI

SCHIUMA DI NITRILE

EN 388:2016
4X44D

CODICE	MODELLO	TAGLIE	PROTEZIONE	MARCATURA	FINEZZA	CONFEZIONE
1 CRAN	SPALM. ¾	6-11	MECCANICA, TAGLIO	4X44D	13 AGHI	10-100 PA

CROWNSHIELD

CUT D

EUROCUT N555

Maglia grigia HPPE, fibre minerali, Nylon, Spandex - coste 13. Doppia spalmatura: nitrile blu liscio sulla totalità della mano, per una migliore impermeabilità agli oli e grassi + schiuma di nitrile nero effetto sgranato sul palmo, per garantire un eccellente grip. Protezione contro i tagli Estrema durabilità: massima resistenza ad abrasioni e strappi (4/4 secondo la norma EN 388) Polsino elastico per maggiore protezione contro lo sporco. Senza cuciture per evitare rischi di irritazione. Colore resistente allo sporco. Ideale per maneggiare pezzi taglienti in ambienti oleosi.

ELEVATO GRIP IN AMBIENTI UMIDI / OLEOSI

SCHIUMA DI NITRILE

EN 388:2016
4X44D

CODICE	MODELLO	TAGLIE	PROTEZIONE	MARCATURA	FINEZZA	CONFEZIONE
1 CRFN	SPALM.TOTALE	6-11	MECCANICA, TAGLIO	4X44D	13 AGHI	10-50 PA

CUT C

Honeywell

ARACUT LAT

GUANTI ANTITAGLIO IN KEVLAR ® CONSIGLIATI PER
Manipolazione leggere e/o pesante di oggetti taglienti e / o acuminati:
- in ambiente umido (versione in lattice);

ELEVATO GRIP IN AMBIENTI UMIDI / OLEOSI

LATTICE RUGOSO

EN 407 X2XXXX

EN388:2016 3X44C

CODICE	MODELLO	TAGLIE	PROTEZIONE	MARCATURA	FINEZZA	CONFEZIONE
BA2094141	SPALM. PALMO	6-11	MECCANICA, TAGLIO	3X44C; X2XXX	13 AGHI	10-100 PA

CUT D

CROWNSHIELD

EUROCUT L580

Maglia senza cuciture in HPPE + fibre minerali + Nylon + Spandex grigio coste 13. Spalmatura sul palmo, in lattice nero con finitura leggermente sgranata. Protezione contro i tagli Estrema durabilità (resistenza all'abrasione 4/4 secondo la norma EN 388) Grip eccezionale anche in ambienti umidi. Ideale per maneggiare pezzi taglienti pezzi taglienti. Polsino elastico per una maggiore protezione contro lo sporco. Garantito senza siliconi.

ALTO LIVELLO PROTEZIONE TAGLIO E LACERAZIONE

LATTICE RUGOSO

CODICE	MODELLO	TAGLIE	PROTEZIONE	MARCATURA	FINEZZA	CONFEZIONE
1 CRHB	SPALM. PALMO	6-11	MECCANICA, TAGLIO	3X42D	13 AGHI	10-50 PAIA

COFRA BORN TO WORK

CUT E

SUPERCUT 5 PLUS

Elevata leggerezza e traspirabilità, Fodera priva di fibre di vetro, Guanto progettato con l'innovativa fodera FIBERGUARD, studiata e realizzata appositamente da COFRA al fine di ottenere un'elevata resistenza al taglio, garantendo un elevato livello di flessibilità e leggerezza.
Guanto realizzato con rinforzo in nitrile tra indice e pollice. Dopo una serie di studi effettuati da COFRA è emerso che l'incavo tra indice e pollice risulta tra le zone di maggiore sollecitazione e usura del guanto, Il nitrile di rinforzo ne aumenta il grip e la resistenza all'abrasione nelle operazione di serraggio e/o avvitamento,
Ottima destrezza e resistenza al taglio

IDEALE MANEGGIO DI OGGETTI TAGLIENTI

POLIURETANO

EN 388:2016
4542E

CODICE	MODELLO	TAGLIE	PROTEZIONE	MARCATURA	FINEZZA	CONFEZIONE
G 080-D	SPALM. PALMO	8-11	MECCANICA, TAGLIO	4X42E	13 AGHI	12-120 PA

Honeywell

CUT E

CORESHIELD 25-0513B

CoreShield, finezza 13, maglia nera in nylon, rivestimento nero in nitrile micro-foam

Tecnologia del prodotto

Filato CoreShield e rivestimento in micro schiuma di nitrile ad alte prestazioni

Tra i guanti di protezione dai tagli più leggeri disponibili sul mercato, consentono di prevenire l'affaticamento delle mani dei lavoratori che devono indossarli per tutto il giorno. Filati che non irritano pelle, riducono le allergie e garantiscono una presa eccellente

Caratteristiche

Rivestimento in micro schiuma di nitrile ad alte prestazioni CoreShield™

Vantaggi

Garantisce una traspirabilità a 360°, prestazioni ottime di presa, resistenza alle abrasioni per una durata 2 volte maggiore, riduzione dell'affaticamento delle mani e destrezza eccellente.

ALTO LIVELLO PROTEZIONE TAGLIO E LACERAZIONE

SCHIUMA NITRILE

EN 388:2016
4542E

CODICE	MODELLO	TAGLIE	PROTEZIONE	MARCATURA	FINEZZA	CONFEZIONE
BA 250513B	SPALM. PALMO	6-11	MECCANICA, TAGLIO	4X42E	13 AGHI	10-100 PAIA

CUT E

COFRA BORN TO WORK

INOX

Elevata morbidezza e comfort,
Ottima resistenza al taglio,
Ottimo grip in presenza di oli e grassi
PALMO: pelle crosta bovina
FODERA: filato aramidico rinforzato con filamenti di metallo

MULTIFUNZIONALE PER TAGLIO E CALORE

PELLE FIORE

EN 407 32xxxx

EN 388:2016 4X43E

CODICE	MODELLO	TAGLIE	PROTEZIONE	MARCATURA	FINEZZA	CONFEZIONE
G 073-D	SPALM. PALMO	7-11	MECCANICA, TAGLIO	4X43E; 32XXX	10 AGHI	12-72 PA

CROWNSHIELD

EUROCUT P600

- Massimo livello di protezione da taglio: CUT F
- Destrezza
- Rinforzo tra pollice e indice
- Touchscreen
- Protezione termica 100°C / 15 sec
- Resistente allo sporco

TOUCH SCREEN

CUT F

IL PIU' ALTO LIVELLO DI PROTEZIONE TAGLIO

POLIURETANO

EN407:2004 X1XXXX

EN 388 4X44F

CODICE	MODELLO	TAGLIE	PROTEZIONE	MARCATURA	FINEZZA	CONFEZIONE
1CUPF000	SPALM. PALMO	7-11	MECCANICA, TAGLIO	4X44F; X1XXXX	13 AGHI	10-100 PAIA

CUT B

MAXIFLEX CUT

MaxiFlex Cut è un guanto MaxiFlex resistente al taglio che resta untra sottile, flessibile, pratico e confortevole.
Inoltre è privo di DMF e non contiene sostanze ad alto rischio (REACH)
Campi di applicazione:
MaxiFlex Cut è stato concepito per manipolazioni di precisione con maggiore rischio di taglio in ambienti asciutti.
Fibre innovative - ci procuriamo le materie prime per sviluppare fibre e filati esclusivi e ad **elevate prestazioni** che offrano protezione da taglio garantendo al contempo **eccellenti livelli di comfort**.
Rinforzo - applicato tra il pollice e l'indice, che migliora la resistenza al taglio e prolunga la durata del guanto in una zona intrinsecamente debole.
MaxiFlex® è caratterizzato da una **durata eccezionale**, con una resistenza pari a 18.000 cicli di abrasione per millimetro grazie all'impiego della tecnologia DURAtech® nella realizzazione del rivestimento. In termini di spessore del rivestimento per millimetro, MaxiFlex® vanta una **resistenza due volte superiore** a quella degli altri guanti della sua categoria.
Più sottile del 25% - rispetto alla maggior parte dei guanti in schiuma di nitrile presenti sul mercato per prestazioni meccaniche doppiamente efficienti. Forma, **aderenza e sensibilità tattile** - simula la "mano a riposo", riducendone l'affaticamento e aumentando il comfort. **Presa ottimizzata e controllata** - grazie alla finitura a micro-coppa.

DURA tech ERGO tech AIR tech GRIP tech

EN 388 4331X

CODICE	MODELLO	TAGLIE	PROTEZIONE	MARCATURA	FINEZZA	CONFEZIONE
D ATG 348743	MAXIFLEX CUT	6-11	MECCANICA, TAGLIO	EN 388: 4331X	18 AGHI	12 PAIA

CUT C

MAXICUT ULTRA

Guanto caratterizzato da una durata eccezionale,
ed un' incredibile resistenza al taglio, grazie alla tecnologia CUTtech, in esso integrata. Realizzato, infatti, con fibre innovative, che oltre ad offrire elevata protezione garantiscono eccellenti livelli di comfort. Rinforzati tra pollice ed indice, è migliorata una zona intrinsecamente debole. Con una resistenza pari a 8.000 cicli di abrasione per millimetro, grazie all'impiego della tecnologia DURAtech, è in grado di simulare la "mano a riposo", riducendone l'affaticamento e aumentando il comfort.
Guanto accreditato dermatologicamente dalla Skin Health Alliance e sottoposto a lavaggio prima dell'imballo in modo da garantire la "freschezza fuori della confezione" come certificato da Oeko-Tex.
Il rivestimento in micro schiuma di nitrile brevettato garantisce una traspirazione a 360°, rendendolo il guanto più traspirante attualmente disponibile sul mercato. L'ultimissima tecnologia di lavorazione a filo continuo è utilizzata su questo guanto per produrre contorni lisci e arrotondati, migliorando di conseguenza la sensibilità tattile e grazie alla penetrazione uniforme del nitrile lascia unicamente la soffice fodera a contatto con la pelle. Presa ottimizzata e controllata grazie alla finitura a micro-coppa.
I guanti da lavoro ATG si possono anche lavare e il processo di produzione è interamente in linea con i requisiti della normativa europea REACH.

DURA tech ERGO tech AIR tech GRIP tech

EN 388 4542C

CODICE	MODELLO	TAGLIE	PROTEZIONE	MARCATURA	FINEZZA	CONFEZIONE
D ATG 443745	MAXICUT ULTRA	6-11	MECCANICA, TAGLIO	EN 388: 4542C	18 AGHI	12 PAIA

CUT B

MAXIFLEX CUT OIL

Caratterizzato da una durata eccezionale, con una resistenza pari a 18.000 cicli di abrasione per millimetro grazie all'impiego della tecnologia DURAtech nella realizzazione del rivestimento. Presa ottimizzata e controllata grazie alla finitura a micro-coppa.
Il guanto MaxiFlex Cut Oil combina la protezione da taglio 3 con ottime proprietà di presa, comfort, flessibilità e destrezza in ambienti oleosi e umidi. Il rinforzo applicato tra il pollice e l'indice migliora la resistenza al taglio e prolunga la durata del guanto in una zona intrinsecamente debole. Senza silicone, dermatologicamente testato.
Idrorepellenza - Attraverso l'impiego di due tecnologie di produzione, sovrapposte l'una sull'altra, abbiamo ottenuto una maggiore resistenza agli oli grazie alla piattaforma LIQUItech®.

DURA tech · ERGO tech · CUTtech · GRIP tech · LIQUItech

EN 388 4331B

CODICE	MODELLO	TAGLIE	PROTEZIONE	MARCATURA	FINEZZA	CONFEZIONE
C 34304	MAXIFLEX CUT OIL	6-11	MECCANICA, TAGLIO	EN 388: 4331B	18 AGHI	12 PAIA

CUT C

MAXICUT OIL

Guanto ATG 34-505 MaxiCut Oil palmo interamente rivestito e dorso rivestito a ¾ in nitrile. MaxiCut Oil combina la protezione da taglio con ottime proprietà di presa, comfort, flessibilità e destrezza in ambienti oleosi e umidi. CUTtech per alta resistenza al taglio. LIQUItech garantisce una superiore resistenza agli oli; GRIPtech garantisce una presa ottimizzata e controllata grazie alla finitura a micro-coppa; ERGOtech garantisce aderenza e sensibilità tattile, simula la "mano a riposo" riducendone l'affaticamento ed aumentando il comfort. MaxiCut Oil è stato concepito per manipolazioni con maggior rischio di taglio in ambienti oleosi o umidi. Tutti i guanti MaxiFlex hanno l'accredito dermatologico della Skin Health Alliance. Spessore del palmo 1,60 mm.

DURA tech · ERGO tech · CUTtech · GRIP tech · LIQUItech

EN 388 4443C

CODICE	MODELLO	TAGLIE	PROTEZIONE	MARCATURA	FINEZZA	CONFEZIONE
C 34505	MAXICUT OIL	6-11	MECCANICA, TAGLIO	EN 388: 4443C	18 AGHI	12 PAIA

COFRA BORN TO WORK

LONGCUT 5

CUT E

Certificato secondo la norma EN 407 grazie anche alla fodera FIBERGUARD che offre una buona resistenza al calore per brevi contatti occasionali, continuando a garantire la sua protezione al taglio a differenza delle fodere in sole fibre polietileniche (es. HDPE, UHMWPE),
Chiusura regolabile superiore con velcro, per garantire un'ottima tenuta durante l'attività lavorativa, elevata leggerezza, fodera priva di fibre di vetro, inserto ferma pollice per assicurare una migliore tenuta. Posizionabile sia sopra che sotto il guanto da lavoro (da scegliere separatamente), Lunghezza totale di 450 mm fino a ricoprire il gomito, L'elasticità della fodera permette l'indossabilità anche sopra giacche da lavoro.
Manicotto progettato con l'innovativa fodera FIBERGUARD, studiata e realizzata appositamente da COFRA al fine di ottenere un'elevata resistenza al taglio, garantendo un elevato livello di flessibilità e leggerezza, massima traspirabilità, ottima resistenza al taglio

EN 407 32xxxx

EN 388:2016 2541E

CODICE	MODELLO	TAGLIE	PROTEZIONE	MARCATURA	FINEZZA	CONFEZIONE
G 086-B	MANICHETTA	UNICA	MECCANICA, TAGLIO	2X41E; 32XXX	10 AGHI	6 PZ

SLEEVE 450- 600

CUT C

EUROCUT Sleeve 600 e 450, supporto a maglia senza cuciture da fibre HDPA, Gauge 13, lunghezza : 45/ 60 cm, regolazione del braccio con Velcro. Polsino a maglia extra sottile sulla mano con forma anatomica e foro del pollice, appositamente sviluppato per essere indossato con un guanto, isolamento termico (100 gradi centigradi per 15secondi), cucito con cuciture aramide, ambidestro.

EN 407:2004 X1XXXX

EN 388 334X C

CODICE	MODELLO	TAGLIE	PROTEZIONE	MARCATURA	FINEZZA	CONFEZIONE
C CSLE0450	450 mm.	UNICA	MECCANICA, TAGLIO	334XC	13 AGHI	1-120 PZ
C CSLE0600	600 mm	UNICA	MECCANICA,TAGLIO	334XC	13 AGHI	1- 120 PZ

EUROCUTIMPACT 100

CUT C

- Protezione dall'impatto - Rinforzi TPR sul retro del mano e dita
- Buona presa in aree leggermente oleosi
- Durata ottimale del guanto (livello di abrasione 4/4),
- Alta visibilità

EN 388

4342CP

CODICE	MODELLO	TAGLIE	PROTEZIONE	MARCATURA	FINEZZA	CONFEZIONE
1CHIC60	IMPATTO	7-11	MECCANICA, TAGLIO	4342CP	13	12 PA

EUROCUT IMPACT 200

CUT D

- Protezione dall'impatto - rinforzi TPR sul retro della mano e le dita
- Palmo imbottito rinforzato e lato della mano
- Gancio e cinturino ad anello per una vestibilità sicura
- Buona presa e tenuta in aree oleosi
- Protezione ad alto taglio - livello D
- Durata ottimale del guanto (livello di abrasione 4/4)

EN 388

4443DP

CODICE	MODELLO	TAGLIE	PROTEZIONE	MARCATURA	FINEZZA	CONFEZIONE
1 CHIC30	IMPATTO	7-11	MECCANICA, TAGLIO	4443DP	13 AGHI	12 PAIA

TRIDENTUM 3500 INOX

I guanti prodotti con tessuto in maglia di acciaio, proteggono da danni, ferite e tagli che possono verificarsi durante la lavorazione della carne/ pesce/ crostacei o in altre attività. I guanti sono confezionati a 5 dita, le misure si possono distinguere in base ad bollino colorato inserito all'interno. Il gancetto di chiusura permette di adattare il guanto a qualsiasi misura di polso.

- perfetta vestibilità e semplicità d'aggancio grazie alla comoda regolazione sul polso con un cinturino .
- materiale: il tessuto in maglia d'acciaio è costituito da anelli con un diametro di 4 mm e uno spessore di 0,55 mm. prodotto con materiale anticorrosione e corrispondente alle normative CEE - DIN I.4301 - X 5 Cr - NI I'810.

EN 388
5555

CODICE	MODELLO	TAGLIE	PROTEZIONE	MARCATURA	FINEZZA	CONFEZIONE
CRO 500032	POLSINO	XS-XL	MECCANICA, TAGLIO	5555	-	1 PA

Honeywell

TUFFSHIELD EVOLUTION MEDIUM

Ambidestro, Certificato per l'uso a contatto con tutti gli alimenti,
- Protezione di livello 5 contro i tagli.
- Certificato per il contatto con gli alimenti. Batteriostatico.
- Ambidestro.
- La freschezza di Dyneema® al tatto offre una sensazione di comfort.
- Fili compositi ricoperti da guaina e completamente protetti.

CAMPI DI IMPIEGO
- Disossamento e taglio.
- Manipolazione di frutta e verdura.
- Lavori di restauro.
- Restauri di beni pubblici.
- Preparazione di pesce in filetti.
- Pulizia di affettatrici.

Massima leggerezza e traspirabilità,
Ottima resistenza al taglio,
Utilizzabile come sotto guanto abbinabile ai monouso

UTILIZZABILE COME SOTTO GUANTO CON MONOUSO

FODERA DYNEEMA

EN 388:2016
2541E

CODICE	MODELLO	TAGLIE	PROTEZIONE	MARCATURA	FINEZZA	CONFEZIONE
BA 2012950	NO SPALM.	7-11	MECCANICA, TAGLIO	2X41E	13 AGHI	12-180 PAIA

CONSIGLI PER LA SELEZIONE DEL GUANTO

PROTEZIONE GENERICA

Durante il processo di lavorazione e stratificazione, la pelle viene suddivisa in due parti: lo strato esterno è chiamato pieno fiore ed è quello usato per garantire maggiore morbidezza e comfort, lo strato interno è chiamato crosta ed è usato per garantire maggiori performance meccaniche come la resistenza all'abrasione ed allo strappo.

PELLE BOVINA

Molto resistente all'abrasione ed agli agenti atmosferici, come umidità e luce solare. I guanti realizzati in pelle bovina sono solitamente più spessi e quindi offrono maggiore resistenza. Sul mercato sono presenti ovviamente diverse qualità.

PELLE CAPRA

A differenza della pelle bovina, la pelle capra è utilizzata in spessori minori aumentando la sensibilità e destrezza dell'operatore. Lo spessore inferiore comunque non è indice di cattiva resistenza meccanica, e al tempo stesso permette una maggiore traspirabilità della mano.

PELLE VITELLO

Il vitello è una pelle molto pregiata appartenente alla categoria delle pelli bovine ma che unisce i vantaggi di elevata resistenza meccanica e di spessori sottili che la pelle bovina non può offrire. Molto simile alla pelle capra ma con la differenza di una maggiore resistenza e morbidezza.

GUANTO COTONE

Guanto cotone filo continuo 2 fili.
Versione Uomo e donna

BASSISSIMO RISCHIO MECCANICO

COTONE 2 FILI

CODICE	MODELLO	TAGLIE	PROTEZIONE	MARCATURA	FINEZZA	CONFEZIONE
NE 335034D	DONNA	8	MECCANICA	-	2 FILI	12-300 PA
NE 335034U	UOMO	10	MECCANICA	-	2 FILI	12-300 PA

GUANTO FILANCA

Nylon densità 70 denim
Forma ergonomica per un miglior comfort di calzata
Polso con bordo orlato
Colore: bianco

SENZA RILASCIO DI PELUCCHI

FILANCA

CODICE	MODELLO	TAGLIE	PROTEZIONE	MARCATURA	FINEZZA	CONFEZIONE
NE 337022D	DONNA	7	MECCANICA	-	70 DENIM	12-300 PA
NE 337022U	UOMO	8	MECCANICA	-	70 DENIM	12-300 PA

GUANTO COTONE ECO

Modello economico
Polso orlato
Taglia 6 peso: g 15 circa
Taglia 7 peso: g 17 circa
Taglia 9 peso: g 19 circa
Colore: bianco

UTILIZZABILE COME SOTTOGUANTO

COTONE

CODICE	MODELLO	TAGLIE	PROTEZIONE	MARCATURA	FINEZZA	CONFEZIONE
NE 335021	UNISEX	6-7-9	MECCANICA	-	2 FILI	12-300 PA

GUANTO TELA COTONE

Palmo puntinato in PVC nero
Peso: 8 once
Polso elasticizzato
Colore: grezzo

PUNTINATURA PVC PER MIGLIORE PRESA

COTONE

CODICE	MODELLO	TAGLIE	PROTEZIONE	MARCATURA	FINEZZA	CONFEZIONE
NE 338041	UNISEX	8,5-9,5-10-11	MECCANICA	-	13 AGHI	12-300 PA

GUANTO PELLE FIORE

Guanto maestro, realizzato in pelle pieno fiore di bovino garantendo flessibilità e destrezza ottimali. Il pollice dell'ala garantisce un comfort ottimale quando si indossa. Il cinturino elastico sul retro del polso garantisce un migliore supporto. Ideale per lavori di routine, movimentazione generale e assemblaggio. Consigliato in ambiente asciutto. Garantito un buon rapporto qualità-prezzo.

OTTIMO RAPPORTO QUALITA'/ PREZZO

PELLE PIENO FIORE

EN 388:2016
2021 X

CODICE	MODELLO	TAGLIE	PROTEZIONE	MARCATURA	FINEZZA	CONFEZIONE
EP MO 2240	UNISEX	8-11	MECCANICA	2021X	-	12-144 PA

COFRA BORN TO WORK

HIGH QUALITY GUARANTEED

GUANTO PIENO FIORE ALTA QUALITA'

CARATTERISTICHE TECNICHE:

Elevata morbidezza della pelle per un elevato comfort, palmo senza cuciture rende il guanto più confortevole ed evita la formazione di vesciche
PALMO: pelle fiore bovina di alta qualità
DORSO: pelle fiore bovina di alta qualità
POLSINO: elastico su dorso

PELLE FIORE BOVINA ALTA QUALITA'

PELLE FIORE

EN 388:2016
2143X

CODICE	MODELLO	TAGLIE	PROTEZIONE	MARCATURA	FINEZZA	CONFEZIONE
CRF G105	UNISEX	8-11	MECCANICA	2413X	-	12-144 PA

GUANTO FIORE-CROSTA

Guanto maestro, palmo e indice in pelle crosta di bovino di qualità superiore garantiscono una buona presa sugli strumenti. Il pollice dell'ala e la fascia elastica offrono comfort quando si indossano e maneggiano oggetti. Il retro in pelle fiore ottimizza la protezione del guanto. Ideale per il lavoro di routine e la maneggevolezza generale. Consigliato in ambiente asciutto.

OTTIMO RAPPORTO QUALITA'/ PREZZO

PELLE FIORE- CROSTA

EN 388
2121X

CODICE	MODELLO	TAGLIE	PROTEZIONE	MARCATURA	FINEZZA	CONFEZIONE
EP MO 1240	UNISEX	8-11	MECCANICA	2121X	-	12-144 PA

GUANTO CROSTA

manichetta 7 cm
materiale: crosta
palmo rinforzato LARGO
colore: ghiaccio

GUANTO CROSTA CON MANICHETTA 7 CM

PELLE CROSTA

EN 388:2016
2143X

CODICE	MODELLO	TAGLIE	PROTEZIONE	MARCATURA	FINEZZA	CONFEZIONE
MO 2507	UNISEX	10	MECCANICA	2413X	-	12-120 PA

GUANTO DOCKER

Guanto Docker per la protezione della manipolazione, con palmo in pelle bovina di alta qualità. Protezione ottimizzata grazie al protettore dell'arteria. Morbido, il retro e il polsino sono realizzati in tela cotone jersey per un comfort ottimale. Ideale per lavori di movimentazione pesanti. Consigliato in ambiente asciutto.

OTTIMO RAPPORTO QUALITA'/ PREZZO

PELLE FIORE- COTONE

EN 388:2016

3111X

CODICE	MODELLO	TAGLIE	PROTEZIONE	MARCATURA	FINEZZA	CONFEZIONE
EP MO 204	UNISEX	10	MECCANICA	3111X	-	12-144 PA

GUANTO MO850

Palmo, indice, linguette e pollice in pelle di capra. Il dorso in cotone offre flessibilità ottimizzata e massima destrezza all'utente. L'elastico da polso sul retro del polso garantisce un comfort ottimale quando si indossa il guanto. Ideale per piccoli lavori di movimentazione di precisione. Consigliato in ambiente asciutto.

IDEALE PICCOLI LAVORI MOVIMENTAZIONE

PELLE CAPRA

CODICE	MODELLO	TAGLIE	PROTEZIONE	MARCATURA	FINEZZA	CONFEZIONE
Mo 850	UNISEX	6-11	MECCANICA	2021X	-	10-100 PA

GUANTO GOLF

Maestro guanto, palmo, linguette e pollice in pelle di capra. Il dorso in maglia blu garantisce flessibilità, comfort e destrezza ottimali. Il polsino elastico con chiusura in velcro garantisce un migliore supporto e un tempo di usura più lungo. Ideale per il lavoro di routine e manutenzioni leggere. Consigliato in ambiente asciutto.

IDEALE PER MANUTENZIONI LEGGERE

PELLE FIORE- COTONE

EN 388:2016

3111X

CODICE	MODELLO	TAGLIE	PROTEZIONE	MARCATURA	FINEZZA	CONFEZIONE
EP MO 860	UNISEX	8-9-10	MECCANICA	3111X	-	10-100 PA

GUANTO DS202RP

Pelle crosta di bovino fodera tela cotone.
Rinforzo palmo, pollice e indice.
Dorso tela con rinforzo pelle.
Manichetta in tela rinforzata.
Palmo : crosta. Spessore tra 0,9 e 1,1 mm.
Rinforzo : crosta di bovino. Spessore tra 0,9 e 1,1 mm.
Dorso : tela di cotone 150 g/m² minimo.
Manichetta : sargia di cotone 220 g/m² minimo.

IDEALE PER USO IN EDILIZIA

DOPPIO RINFORZO

EN 388

4223X

CODICE	MODELLO	TAGLIE	PROTEZIONE	MARCATURA	FINEZZA	CONFEZIONE
DS202RP	UNISEX	XL	MECCANICA	4223X	-	10-100 PA

GUANTI SPALMATI NBR

Supporto in cotone Jersey ultra traspirante, con leggera felpatura interna per un miglior assorbimento della sudorazione. La spalmatura Nitrilica in NBR assicura ottima resistenza ai solventi, idrocarburi e derivati, oli e grassi. Ottima resistenza all'abrasione

IDEALI PER MANUTENZIONI MEDIO PESANTI

COTONE JERSEY- NBR

NI170

Nitrile su supporto jersey cotone. Manichetta tela di 6 cm. Dorso aerato.

NI175

Nitrile su supporto jersey cotone. Manichetta tela de 6 cm. Tutto rivestito.

NI150

Nitrile su supporto jersey cotone. Polsino bordo costa. Dorso aerato.

NI155

Nitrile su supporto jersey cotone. Polsino bordo costa. Tutto rivestito.

NI015

Nitrile leggero su supporto cotone interlock. Polsino bordo costa. Dorso aerato.

EN 388:2016

3111X

CODICE	MODELLO	TAGLIE	PROTEZIONE	MARCATURA	FINEZZA	CONFEZIONE
NI170	DORSO AERATO	10	MECCANICA	3111X	-	10-100 PA
NI175	SPALM.TOT.	10	MECCANICA	3111X		10-100 PA
NI150	POLSO COSTE	7-10	MECCANICA	3111X		10-100 PA
NI155	TUTTO RIVEST.	10	MECCANICA	3111X		10-100 PA
NI015	SPALM.GIALLO	7-11	MECCANICA	3111X		10-100 PA

CROSA SAFETY

CONSIGLI PER LA SELEZIONE DEL GUANTO

PROTEZIONE TERMICA

SALDATURA

DISCONTINUA LEGGERA
- *Pelle Crosta*
- *Cuoio*
- *Cotone Jersey*

INTENSIVA
- *Kevlar- Aramidici*

CALORE

RADIANTE
- *Alluminizzati*

CONTATTO
- *Fibra di Vetro*
- *Aramidici*
- *Speciali in Kevlar*

BASSE TEMPERATURE

AMBIENTE ASCIUTTO
- *Spalmati Lattice*
- *Rivestiti Poliuretano*

AMBIENTE UMIDO/OLEOSO
- *Pelle Fiore*
- *Rivestiti in Nitrile*

EN 407 412X4X
EN 1149-5
EN 388 3132X

GUANTO MO2514

In crosta di bovino Pollice palmato Manicotto in crosta, lunghezza: 15 cm Lavori di saldatura, movimentazione in metallurgia.

EN 407 412X4X
EN 388 3143X

GUANTO MO2507

In crosta di bovino Pollice palmato Manicotto in crosta, lunghezza: 7 cm Lavori di saldatura, manipolazione pesante, protezione dal calore (fino a 250°C).

EN 407 412X4X
EN 1149-5
EN 388 3132X

GUANTO MO2515

In crosta di bovino Pollice palmato Manicotto in crosta, lunghezza: 15 cm **Proteggi-arteria**. Lavori di saldatura, movimentazione in metallurgia.

EN 388 2111X
SALDATURA TIG
EN 407 412X4X
EN 1149-5

GUANTO EUROWELD 100

Pieno fiore di capra in pelle superiore, cuciture paraaramidiche, pollice palmato, cucitura elastica sul retro , polsino di sicurezza crosta arancione, Lunghezza: 15cm.
Da utilizzare nel tipo B (saldatura Tig). Cuciture eseguite con para-aramide ovunque.

EN 407 413X4X
EN 388 3132X
EN 1149-5

GUANTO MO2633

In crosta di bovino colore rosso. **Cuciture Kevlar® Interno felpato** Rinforzo a palmo Manicotto in crosta, lunghezza: 15 cm.
Saldatura, metallurgia, protezione dal calore di contatto (100°C per 15 secondi).

EN 407 413X3X
EN 1149-5
EN 388 4243X

GUANTO A530

Guanti per la saldatura in pelle di qualità Premium con Palmo e pollice rinforzati per una maggiore protezione. Completamente rifinito e cucito con para-aramide ovunque.

CODICE	TAGLIA	CERTIFICAZIONI	CONFEZIONE
MO2514	10	EN388:2016 3132X EN407:2004 412x4x EN12477 TYPE A EN1149	12 pa (60 cf)
MO2507	10	EN388:2016 3143X EN407:2004 42xx4x	12 pa (60 cf)
MO2515	10	EN388:2016 3121X EN407:2004 41xx4x EN420	12 pa (60 cf)
1WEL100	8-9-10-11	EN 388:2016 - 2.1.1.1.X EN 420 EN 12477 Type B	10 pa (60 cf)
MO2633	10	EN388:2016 3132X, EN407:2004 413x4x, EN12477 TYPE A EN1149 EN420	12 pa (60 cf)
A530	XL	EN 420 EN 388:2016 - 4.2.4.3.XEN 407 4.1.3.X.3.XEN 12477 Type A	12 pa (144 cf)

Honeywell

TERRY MIX

- Temperature di contatto fino a 250°C.
- La lavorazione a **maglia in spugna** di **cotone** offre una buona protezione contro i rischi meccanici e termici (fino a 250°C).
- Articoli in vetro.
- Metallurgia e fonderia.
- Manipolazione di oggetti caldi nell'industria della plastica. Manopola in spugna di cotone lavorata a maglia. Foderata in jersey di cotone. Pellicola in PVC tra la spugna e il jersey. Lunghezza: 40 cm.

PROTEZIONE MECCANICA E CONTATTO CALORE 250°

SPUGNA DI COTONE

EN 407 X2XXXX — EN 388 2332X

CODICE	MODELLO	TAGLIE	PROTEZIONE	MARCATURA	FINEZZA	CONFEZIONE
BAMFL40607DJ	UNISEX	UNICA	MECCANICA,CALORE	2332X- X2XXXX	-	10-100 PA

Honeywell

TERRY HEAVY

Consigliati per temperature di contatto fino a 250°C.

VANTAGGI

- La lavorazione a maglia in spugna di cotone offre una buona protezione contro i rischi meccanici e termici (fino a 250°C).

CAMPI DI IMPIEGO

- Articoli in vetro
- Metallurgia e fonderia.
- Manipolazione di oggetti caldi nell'industria della plastica.

PROTEZIONE MECCANICA E CONTATTO CALORE 250°

SPUGNA DI COTONE

EN 407 X2XXXX — EN 388 2331X

CODICE	MODELLO	TAGLIE	PROTEZIONE	MARCATURA	FINEZZA	CONFEZIONE
RQE9607A	UNISEX	UNICA 10	MECCANICA,CALORE	2331X; X2XXXX		10-100 PA

S5TK

Guanto anticalore in fibra aramidica rinforzato resistente al **calore per contatto fino a 350°C.** Disponibile nelle lunghezze 28 cm, 38 cm oppure 48 cm.
Rispetto a molti guanti aramidici, il **doppio strato di tessuto** assicura non solo effettiva protezione fino a 350°C, ma garantisce **eccellente resistenza ai rischi meccanici.**
Consigliamo questi guanti per tutti i casi di **manipolazione di oggetti caldi**, lavorazioni di metalli ed in fonderia.

PROTEZIONE MECCANICA E CONTATTO CALORE 350°

FIBRA ARAMIDICA

EN 407 434X4X — EN 388 4X44E

CODICE	MODELLO	TAGLIE	PROTEZIONE	MARCATURA	FINEZZA	CONFEZIONE
S5TK	28 CM	UNICA	MECCANICA,CALORE	4X44E- 434X4X	-	10-100 PA

S5TKS/18XK

Guanti anticalore in tessuto para-aramidico con spalmatura siliconica e manichetta in tessuto aramidico spalmato. Lunghezza totale 38 cm.
Sono resistenti al **calore per contatto fino a 350°**, secondo la norma EN 407 per rischi termici.
Oltre a diverse lavorazioni in fonderia ed industria pesante, sono ideali per la **manipolazione di oggetti caldi ed oleosi**: la speciale spalmatura su tutto il guanto fa sì che non si impregni di oli e grassi. Inoltre tutti i componenti utilizzati per questo guanto non lasciano residui durante i processi produttivi.

PROTEZIONE MECCANICA E CONTATTO CALORE 350°

PARA-ARAMIDICO

I guanti S5TKS/18TK sono idonei al contatto alimentare! Ideali per industria alimentare, estrazione di teglie calde dai forni nelle cucine industriali, supermercati, panifici.

EN 407 433124 — EN 388 3433X

CODICE	MODELLO	TAGLIE	PROTEZIONE	MARCATURA	FINEZZA	CONFEZIONE
S5TKS/18XK	UNISEX	UNICA 10	MECCANICA,CALORE	3433X; 433124		10-100 PA

GUANTI DA FORNO F1AD

Guanti da forno a manopola ambidestra realizzati in crosta termica con un rinforzo interno isolante che permette la protezione dal **calore da contatto fino a 250°C**. Lunghezza totale 28 cm.
Adatti per l'**estrazione di teglie calde dai forni**, nell'industria alimentare, nelle cucine industriali, nei panifici, nei supermercati e per qualsiasi attività simile che preveda il contatto con utensili caldi.

PROTEZIONE MECCANICA E CONTATTO CALORE 250°

CROSTA TERMICA

EN 407 X2XXXX
EN 388 2X43B

CODICE	MODELLO	TAGLIE	PROTEZIONE	MARCATURA	FINEZZA	CONFEZIONE
F1AD	UNICO	UNICA	MECCANICA,CALORE	2X43B- X2XXXX	-	10-100 PA

SILTHERM COOK

Guanto da forno realizzato tutto in tessuto para-aramidico con spalmatura siliconica. Lunghezza totale 45 cm. **Manichetta lunga** per un'eccellente protezione dell'avambraccio. Ideale per contatto ripetuto con **temperature fino a 350°C.**
All'interno del guanto è presente una speciale coibentazione che fa **barriera contro liquidi e vapore**. Grazie alla spalmatura **non si impregna con oli e grassi**.
Applicazioni consigliate:

- Industria alimentare
- Cucine industriali
- Panifici
- Ristorazione

PROTEZIONE MECCANICA E CONTATTO CALORE 350°

PARA-ARAMIDICO

EN 407 43XXXX
EN 388 3X43D

CODICE	MODELLO	TAGLIE	PROTEZIONE	MARCATURA	FINEZZA	CONFEZIONE
CRO 500176	UNISEX	UNICA 10	MECCANICA,CALORE	3X43D; 43XXXX		10-100 PA

Honeywell

SOFRACOLD

CONFORT
L'elasticità della maglia in Lycra permettono al guanto di conformarsi facilmente alla mano. La maglia stretta (finezza 13) migliora la tenuta del guanto e limita la penetrazione dello sporco e offre una eccellente sensibilità tattile.
SICUREZZA
Il filato in polipropilene/Lycra offre un'eccellente protezione contro il freddo, in particolare se utilizzato come sotto guanto
IGIENE
La colorazione blu rende il guanto più resistente allo sporco

PROTEZIONE FINO A -20°
UTILE COME SOTTOGUANTO

LYCRA- POLIPROPILENE

CODICE	MODELLO	TAGLIE	PROTEZIONE	MARCATURA	FINEZZA	CONFEZIONE
BA2232037	UNICO	UNICA (9)	MECCANICA,FREDDO	RISCHI MODERATI	13	10-100 PA

CROWNSHIELD

EUROWINTER L20

Maglia senza cuciture in acrilico giallo ad alta visibilità con indicatore 10. Rivestimento di palmo e pollice in schiuma di lattice grigio con effetto granulato. Protezione contro il freddo (EN 511) Presa eccezionale Eccellente resistenza agli strappi per una lunga durata. Polso elastico per una migliore protezione contro lo sporco. Senza cuciture per evitare qualsiasi rischio di irritazione e per maggiore comfort. Colore del palmo disordinato. Ideale per lavori di manutenzione medi e pesanti

IDEALE PER MANUTENZIONI MEDIO PESANTI

SPALMATURA LATTICE

EN 511:2006 X2X
EN 388 2242X

CODICE	MODELLO	TAGLIE	PROTEZIONE	MARCATURA	FINEZZA	CONFEZIONE
1LAFO	SPAL.PALMO	7-11	MECCANICA,FREDDO	2242X; X2X	13 AGHI	10-100 PA

CROWNSHIELD

EUROWINTER L22

Maglia senza cuciture in acrilico arancione alta visibilità di coste 13. Spalmatura palmo e dorso in lattice arancione, con una spalmatura sul palmo e pollice in schiuma di lattice nero effetto sgranato. Protezione contro il freddo (EN 511) Grip ottimo anche in ambienti umidi e massimo livello di impermeabilità. Ottima resistenza a strappi e abrasioni. Polsino elastico per maggiore protezione contro lo sporco. Senza cuciture per evitare rischi di irritazione. Colore resistente allo sporco. Ideali per lavori di manutenzione.

PROTEZIONE DAL FREDDO IN AMBIENTI UMIDI-OLEOSI

SCHIUMA DI LATTICE

EN 511 X1X — EN 388 2141X

CODICE	MODELLO	TAGLIE	PROTEZIONE	MARCATURA	Ù+èò0o9il8sdfg	CONFEZIONE
1 LAWO	SPAL.TOTALE	8-11	MECCANICA,FREDDO	2141X; X1X		5-50 PA

COFRA BORN TO WORK

BUCKLER

Grip elevato su superfici oleose grazie allo speciale rivestimento in nitrile sabbiato,
La costruzione con doppia fodera lo rende caldo internamente e resistente all'esterno, Oil Protection Technology - Rivestimento a doppio strato resistente ad oli e grassi, Ottimo isolamento termico

CONSIGLIATO PER TEMPERATURE FINO A -30°

NITRILE SABBIATO

EN 511 22X — EN 388 4242X

CODICE	MODELLO	TAGLIE	PROTEZIONE	MARCATURA	FINEZZA	CONFEZIONE
CRO 500092	SPALM. ¾	8-11	MECCANICA,FREDDO	4242X; 22X	13 AGHI	12-72 PA

HYDRONIT

Eccellente in ambienti di lavoro con temperature fino a -30 °C, Guanto unico nel suo genere grazie alla membrana COFRA-TEX termoregolatrice, Ideale per i lavori all'esterno in zone piovose e ventilate. La membrana in COFRA-TEX preserva il microclima interno del guanto, che non subisce alterazioni di temperatura anche in presenza di vento (WIND CHILL) e di umidità, Lungo polsino in neoprene con chiusura a velcro per poter coprire interamente la manica evitando l'ingresso di aria fredda e acqua, Rivestimento in schiuma di nitrile per garantire protezione dagli oli e al contempo offrire un'ottima flessibilità e traspirabilità, il tessuto in softshell garantisce elasticità,

PROTEZIONE DAL FREDDO FINO A -30°

SCHIUMA DI NITRILE

EN 511 221 — EN 388 2142X

CODICE	MODELLO	TAGLIE	PROTEZIONE	MARCATURA	FINEZZA	CONFEZIONE
CRO 500162	SPAL.TOTALE	8-11	MECCANICA,FREDDO	2142X; 221		12-72 PA

TUNDRA

Guanto specifico per usi in magazzini frigoriferi, Ideale anche per usi outdoor e protezione dalle intemperie quali neve, vento, umidità e freddo,
Imbottitura interamente in 3M™ THINSULATE™ Insulation (di qualità superiore Extra Warmth, 100 g/m²), grazie agli spessori ridotti garantisce il migliore isolamento termico e una completa libertà di movimento, Lavabile . Palmo in PVC con finitura antiscivolo, ideale per l'utilizzo in condizioni sia d'asciutto che di bagnato. Il materiale garantisce flessibilità ed ottima resistenza alla rottura anche in condizioni di basse temperature, Polso extra-long in costina, evita l'ingresso di aria fredda, Tessuto water-resistant e antivento

CONSIGLIATO PER TEMPERATURE FINO A -30°

PVC CONTATTO ALIMENTARE

EN 511 221 — EN 388 2142X

CODICE	MODELLO	TAGLIE	PROTEZIONE	MARCATURA	FINEZZA	CONFEZIONE
CRO 500032	SPALM.TOTALE	7-11	MECCANICA,FREDDO	2142X; 221		12-72 PA

CROWNSHIELD

ALASKA

Guanto in pelle fiore bovino con fodera interna in lana merinos,
Benefici: Destrezza ottimizzata, Comfort, Sudorazione ridotta,
Applicazioni:
Manipolazione esterna con clima invernale, trasporto in inverno, refrigerazione, movimentazione, ambiente montano.

PROTEZIONE DAL FREDDO FINO A -30°

PELLE FIORE FELPATO

EN 511 221 — EN 388 2122X

CODICE	MODELLO	TAGLIE	PROTEZIONE	MARCATURA	FINEZZA	CONFEZIONE
Mo2480	PELLE FIORE	10	MECCANICA,FREDDO	2122X; 22X		12-60 PA

ATG

MAXITHERM

Rivestimento resistente e flessibile in lattice naturale su fodera senza cuciture.
La fodera felpata, morbida e confortevole, mantiene il calore della mano all'interno del guanto anche alle basse temperature
La finitura antiscivolo (NSG - Non Slip Grip) migliora la presa in ambienti umidi. La forma dal design anatomico riduce l'affaticamento dell'arto durante le attività prolungate. La tecnologia d'immersione piana "Flat dipping" migliora la traspirazione e riduce la sudorazione

CONSIGLIATO PER TEMPERATURE FINO A -10°

FODERA FELPATA E TRASPIRANTE

EN 407 X2XXXX — EN 511 X1X — EN 388 1241X

CODICE	MODELLO	TAGLIE	PROTEZIONE	MARCATURA	FINEZZA	CONFEZIONE
D ATG30201	PELLE FIORE	6-11	MECCANICA,FREDDO	1241X; X1X		12-72 PA

CONSIGLI PER LA SELEZIONE DEL GUANTO

PROTEZIONE CHIMICA

PVC

Buona resistenza agli idrocarburi ed alla maggior parte dei grassi, agli olii acidi e alle sostanze caustiche – economico e buona resistenza meccanica
•Industria chimica e petrolchimica

NEOPRENE

Protezione contro varie sostanze pericolose
•Applicazioni chimiche e petrolchimiche, automotive, agricoltura (fertilizzanti), industrie di trattamento dei metalli (zincatura)

NITRILE

Protezione contro oli, detergenti, solventi e molti altri prodotti chimici. È anche resistente a strappi, perforazioni, tagli, abrasioni ed ha proprietà antistatiche
•Utilizzato in varie applicazioni industriali

LATTICE

Soluzione economica contro alcune sostanze chimiche. Rischi di reazioni allergiche
•Varie applicazioni soprattutto quando è necessaria la protezione da sostanze chimiche leggere
•Pulizia, manipolazione di cibo

BUTILE

Massima resistenza alla permeazione al vapore acqueo e all'ozono
•Ideale da usare contro gas, chetoni, esteri ed acidi altamente corrosivi e con concentrazione elevata
•Applicazioni militari

VITON

Realizzato appositamente per la manipolazione di solventi clorurati e aromatici
•Alto livello di impermeabilità

CROSA SAFETY

CONSIGLI PER LA SELEZIONE DEL GUANTO

CODICE	PROTEZIONE CHIMICA	CLASSE DI SOSTANZA	MATERIALE PER ALTA PROTEZIONE IMMERSIONE	MATERIALE PER MEDIA-BASSA PROTEZIONE IMMERSIONE	NON IDONEI
A	METANOLO	ALCOL PRIMARIO	BUTILE-VITON-HPPE-NEOPRENE	PVC-NITRILE-LATTICE	PVA
B	ACETONE	CHETONE	HPPE-VITON-BUTILE	PVA-LATTICE	NITRILE-NEOPRENE-PVC
C	ACETONITRILE	MESCOLA DI NITRILE	BUTILE-VITON-HPPE-PVA	LATTICE-NEOPRENE	NITRILE-PVC
D	DICLOROMETANO	IDROCARBURO CLORURATO	PVA	VITON-HPPE	NITRILE-LATTICE-NEOPRENE-BUTILE-PVC
E	DISOLFURO DI CARBONIO	ZOLFO CONTENENTE COMPOSTO ORGANICO	PVA-HPPE-VITON	NITRILE	LATTICE-NEOPRENE-BUTILE-PVC
F	TOLUERE	IDROCARBURO AROMATICO	VITON-PVA-HPPE	NITRILE	LATTICE-NEOPRENE-BUTILE-PVC
G	DIETILAMMINA	AMMINA	HPPE-VITON-BUTILE	PVC-NITRILE	LATTICE-NEOPRENE-BUTILE-PVC
H	TETRAIDROFURANO	COMPOSTO DI ETERE	HPPE	PVA-NITRILE-VITON	LATTICE-NEOPRENE-BUTILE-PVC
I	ETILACETATO	ESTERE	PVA-HPPE	VITON-BUTILE-LATTICE-NITRILE-NEOPRENE	PVC
J	N-EPTANO	IDROCARBURO SATURO	NITRILE-VITON-PVA-HPPE	NEOPRENE	BUTILE-LATTICE-PVC
K	IDROSSIDO DI SODIO 40%	BASE INORGANICA	NITRILE-LATTICE-NEOPRENE-BUTILE-PVC		PVA
L	ACIDO SOLFORICO 96%	ACIDO MINERALE INORGANICO OSSIDANTE	VITON-HPPE-BUTILE-NEOPRENE	NITRILE-LATTICE-PVC	PVA
M	ACIDO NITRICO 60%	ACIDO MINERALE INORGANICO OSSIDANTE	NEOPRENE-LATTICE-HPPE-BUTILE	NITRILE-PVC	PVA
N	ACIDO ACETICO 99%	ACIDO INORGANICO	NEOPRENE-BUTILE-VITON	HPPE-NITRILE-LATTICE-PVC	PVA
O	AMMONIACA 25%	BASE INORGANICA	NEOPRENE-BUTILE-VITON-NITRILE	NEOPRENE-LATTICE-PVC-HPPE	PVA
P	PEROSSIDO DI IDROGENO 30%	PEROSSIDO	NITRILE-LATTICE-NEOPRENE-BUTILE-PVC-HPPE		PVA
S	ACIDO FLUORIDICO 40%	ACIDO MINERALE INORGANICO	NEOPRENE-BUTILE-VITON-PVC-HPPE-LATTICE	NITRILE	PVA
T	FORMALDEIDE 37%	ALDEIDE	NITRILE-LATTICE-BUTILE-VITON-HPPE-NEOPRENE-PVC		PVA

CONSIGLI PER LA SELEZIONE DEL GUANTO

LE FODERE INTERNE

FLOCCATURA	Leggera finitura interna costituita da fibre tessili a base di cotone. Facilita la calzata e la rimozione del guanto. Consente di ottenere un maggior comfort ed un migliore assorbimento del sudore	
SUPPORTO TESSILE	Parte interna costituita da una fodera tessile in cotone o altri materiali sintetici che aumentano la resistenza del guanto, salvaguardano la mano da irritazioni e consentono di aumentarne il comfort. Adatto ai lavori di lunga durata	
CLORINATURA	Trattamento di lavaggio del guanto ottenuto con acqua clorata al fine di eliminarne impurità, batteri e tracce di polvere di produzione. Permette di ottenere un migliore e più agevole infilamento e sfilamento del guanto senza l'utilizzo di polveri. Serve per ridurre il rischio di allergie nei guanti in lattice.	
CON POLVERE	Finitura ottenuta inserendo talco o amido di mais all'interno del guanto durante la produzione. Ne facilita la calzata (infilamento e sfilamento) e consente di ottenere un maggior comfort, riducendo la sudorazione.	
SENZA POLVERE	Finitura utilizzata particolarmente nel settore alimentare, dove c'è la necessità che i prodotti non vengano contaminati. Riduce il rischio di irritazione negli individui che soffrono di irritazioni derivanti dalle polveri.	

LE FINITURE ESTERNE

LISCIA	Finitura senza alcun tipo di finitura a rilievo.	
MICRORUVIDA	Finitura micro ruvida leggera (generalmente presente sui guanti chimici non supportati o monouso), che consente di ottenere una migliore presa antiscivolo sia in ambiente asciutto che bagnato.	
ROMBI (DIAMOND)	Finitura in grado di offrire buona aderenza in ambiente asciutto. Il rilievo a rombi offre e migliora la resistenza contro le abrasioni.	

TIPO DI POLSINO

POLSO DRITTO	Polso classico e maggiormente presente nei guanti ad immersione. Permette una buona ventilazione ed è facile da ripiegare.	
BORDO DENTELLATO	Finitura tradizionale del bordo. Riduce lo sfilacciamento del supporto tessile.	
BORDINO SALVAGOCCIA	Mantiene il guanto ben saldo al polso, evitandone lo scivolamento della manica/polso verso la mano durante l'utilizzo. Protegge dall'ingresso di gocce e liquidi. Permette una maggior resistenza allo strappo del guanto quando lo si indossa.	

NITRILE VERDE

Guanto riusabile SINTETICO IN ACRILONITRILE E BUTADIENE POLIMERO, di forma anatomica per mano destra e sinistra. Protezione estesa oltre il polso e sovrapponibile alla manica. Felpato internamente, trattamento interno antibatterico.
Ottima resistenza meccanica, buona flessibilità. Resistenza chimica polivalente: ottima per idrocarburi, olii, grassi, acidi organici/inorganici, alcali, solventi alifatici, eteri, alcoli, esteri e freon (TF).
AVVERTENZE
Evitare il contatto prolungato con prodotti organici azotati e solventi chetonici.
• Pulizia e sgrassaggio di componenti
• Industrie chimiche e meccaniche
• Fabbricazione ed applicazione di colle, pitture e vernici

LUNGHEZZA 33 cm
SPESSORE 0,38 mm

NITRILE VERDE

PRESTAZIONI
- Per uso generale dove è richiesta un'ottima resistenza chimica e meccanica.
- Elevata biocompatibilità (esente da lattice di gomma naturale).

APPLICAZIONI
- Pulizia e sgrassaggio di componenti industrie chimiche e meccaniche
- Fabbricazione ed applicazione di colle, pitture e vernici

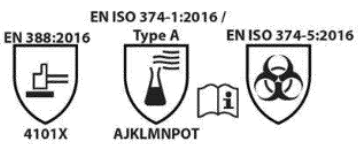

CODICE	TAGLIA	PROTEZIONE	PROTEZIONE	CONFEZIONE
C 30011VE62	7-10	CHIMICO	4101-EN374:AJKLMNPOT	10 paia

NITRILE BLU

Guanto riusabile SINTETICO IN ACRILONITRILE E BUTADIENE POLIMERO, di forma anatomica per mano destra e sinistra. Protezione estesa oltre il polso e sovrapponibile alla manica. Felpato internamente.
Ottima resistenza meccanica, buona flessibilità. Resistenza chimica polivalente: ottima per idrocarburi, olii, grassi, acidi organici/inorganici, alcali, solventi alifatici, eteri, alcoli, esteri e freon (TF).
AVVERTENZE
Evitare il contatto prolungato con prodotti organici azotati e solventi chetonici.

LUNGHEZZA 33 cm
SPESSORE 0,38 mm

NITRILE BLU

PRESTAZIONI
- Per uso generale dove è richiesta un'ottima resistenza chimica e meccanica
- Elevata biocompatibilità (esente da lattice di gomma naturale).

APPLICAZIONI
- Pulizia e sgrassaggio di componenti Industrie chimiche e meccaniche
- Fabbricazione ed applicazione di colle, pitture e vernici
- Lavorazione carni, pollame, pesce, formaggi
- Preparazione alimenti
- Ristorazione collettiva

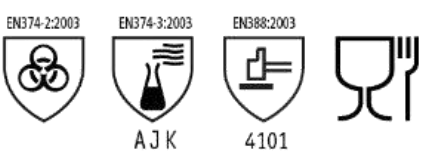

CODICE	TAGLIA	PROTEZIONE	PROTEZIONE	CONFEZIONE
C 30012BN62	7-10	CHIMICO-ALIMENTARE	4101-EN374:AJK	10 paia

ADATTO A TUTTI GLI ALIMENTI

NITRILE LEGGERO

- Protezione chimica leggera.
- Molto flessibili, offrono una buona resistenza meccanica. Comfort e presa senza pari per i prodotti con componenti floccati/lavorati a maglia.
- Manipolazione di frutta e verdura, pollame e pesce.
- Manipolazione di detersivi e liquidi per la pulizia.
- Lavori in muratura.
- Manutenzione aeronautica.
- Manipolazione di prodotti congelati.

LUNGHEZZA 38 cm
SPESSORE 0,20 mm

NITRILE AZZURRO

PRESTAZIONI

- Per utilizzi ove è necessaria resistenza chimica ed elevata sensibilità. Adatto all'uso prolungato.
- Specificatamente indicato per il contatto alimentare, certificato 2 ore a 40°C con tutti i tipi di alimenti.
- Elevata biocompatibilità (esente da lattice di gomma naturale)..

APPLICAZIONI

- Lavorazione carni, pollame, pesce
- Preparazione alimenti
- Conservazione frutta e verdura
- Ristorazione collettiva
- Pulizia e sgrassaggio di componenti
- Industrie chimiche, vernici

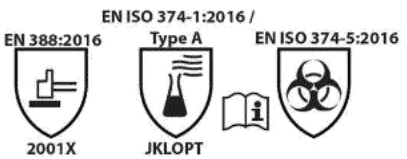

CODICE	TAGLIA	PROTEZIONE	PROTEZIONE	CONFEZIONE
C 30013BR61	6-10	CHIM- ALIM	2001X-EN374:JKLOPT	10 paia

NEOPRENE

• Guanto riusabile SINTETICO IN POLICLOROPRENE felpato internamente ed anatomico (mano destra e sinistra). Trattamento interno antibatterico.
• Ottima resistenza chimica ad acidi organici ed inorganici, alcali, aldeidi, chetoni, ammine, amidi, detergenti anionici/cationici concentrati, ozono. Buona resistenza agli olii e grassi minerali e plasticizzanti. Buone caratteristiche meccaniche, ottima destrezza, comfort e sensibilità anche a basse temperature. Ottimo isolamento termico. Adatto all'uso prolungato.
AVVERTENZE
Evitare l'uso con acido cromico, acetati, composti clorurati, benzene e freon.

LUNGHEZZA 38 cm
SPESSORE 0,75 mm

NEOPRENE NERO

PRESTAZIONI

- Per uso generale dove è richiesta resistenza chimica e meccanica unite ad una buona destrezza.
- Elevata biocompatibilità (esente da lattice di gomma naturale).

APPLICAZIONI

- Industrie chimiche
- Concerie
- Fabbricazione accumulatori elettrici
- Preparazione industriale delle colle
- Produzione gesso e cemento
- Levigatura e preparazioni di superfici Agricoltura
- Utilizzo fertilizzanti

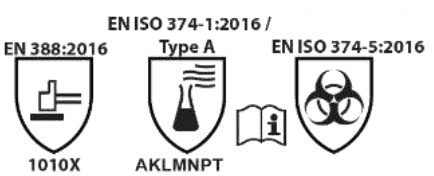

CODICE	TAGLIA	PROTEZIONE	PROTEZIONE	CONFEZIONE
C 30014NE62	7-10	CHIMICO	1010-EN374:AKLMNPT	10 paia

NEOFLEX

Guanto riusabile in MESCOLA DI POLICLOROPRENE + LATTICE DI GOMMA NATURALE alogenato, di forma anatomica per mano destra e sinistra. Felpato internamente, trattamento interno antibatterico.

- Buona resistenza chimica ad acidi organici, alcali, alcoli, ammine, detergenti anionici/cationici.
- Buone caratteristiche meccaniche, ottima destrezza, comfort e sensibilità anche a basse temperature.
- Buon isolamento termico.
- Lunga durata.

AVVERTENZE

Evitare l'uso con sostanze molto aggressive, solventi aromatici e clorurati, idrocarburi e freon. Prodotto contenente gomma naturale che può creare reazioni allergiche in soggetti sensibili.

LUNGHEZZA 30 cm
SPESSORE 0,70 mm

NITRILE-LATTICE ZIGRINATO

PRESTAZIONI

Uso polivalente ove necessaria buona protezione meccanica/chimica ed eccellente sensibilità.

APPLICAZIONI

- Lavori di pulizia e manutenzione nell'industria chimica e meccanica
- Concerie
- Lavorazioni in vetroresina
- Produzione gesso e cemento
- Levigatura e preparazione di superfici
- Utilizzo di fertilizzanti

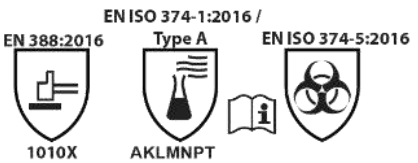

CODICE	TAGLIA	PROTEZIONE	PROTEZIONE	CONFEZIONE
C 30015BN62	7-10	CHIMICO	1010-EN374:AKLMNPT	10 paia

BICOLORE

Guanto riusabile in LATTICE DI GOMMA NATURALE a doppia immersione (spessore maggiorato), clorinato, di forma anatomica per mano destra e sinistra, felpato internamente. Trattamento interno antibatterico.

- Ottima elasticità, buona sensibilità e presa anche di oggetti bagnati.
- Sufficiente resistenza meccanica e buona resistenza chimica a detergenti e detersivi anche concentrati ed a prodotti moderatamente aggressivi tipo acidi, chetoni, sostanze caustiche diluite.
- Buon isolamento da fonti calde o fredde.

AVVERTENZE

Evitare l'uso con olii, grassi e derivati da idrocarburi.
Prodotto contenente gomma naturale che può creare reazioni allergiche in soggetti sensibili.

LUNGHEZZA 30 cm
SPESSORE 0,60 mm

LATTICE

PRESTAZIONI

Utilizzo in ambienti moderatamente aggressivi dove sia richiesta buona sensibilità e comfort.

APPLICAZIONI

- Pulizie e manutenzioni industriali
- Trattamenti superfici
- Fabbricazione e lavorazione della ceramica
- Lavori generici in edilizia e agricoltura
- Trattamento acque
- Preparazione alimenti
- Industria ittica
- Falegnameria

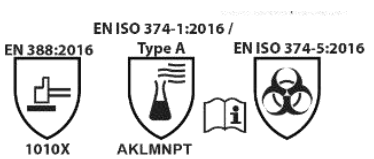

CODICE	TAGLIA	PROTEZIONE	PROTEZIONE	CONFEZIONE
C 30016BG61	6-9	CHIM-ALIM	1010-EN374:AKLMNPT	10 paia

ADATTO A TUTTI GLI ALIMENTI

SATINATO BLU

• Guanto riusabile in LATTICE DI GOMMA NATURALE clorinato interno/esterno, di forma anatomica per mano destra e sinistra, senza felpatura. Lavabile internamente e autoclavabile.
• Speciale processo produttivo, formulazione (esente da mercaptobenzotiazolo MBT) e ridotto contenuto di residui chimici.
• Ottima sensibilità tattile, destrezza ed elasticità. Buona resistenza meccanica e migliorata resistenza chimica a detergenti e detersivi moderatamente concentrati ed a prodotti debolmente aggressivi tipo acidi, chetoni, sostanze caustiche diluite.
• Basso contenuto di allergeni.
AVVERTENZE
Evitare l'uso con olii, grassi e derivati da idrocarburi.
Prodotto contenente gomma naturale che può creare reazioni allergiche in soggetti sensibili.

LUNGHEZZA 30 cm
SPESSORE 0,45 mm

LATTICE SENZA FELPATURA

PRESTAZIONI
- Utilizzo versatile ed igienico anche in ambienti debolmente aggressivi.
- Specificatamente indicato per il contatto alimentare e certificato 2 ore a 40°C con tutti i tipi di alimenti.
- Lunga durata.

APPLICAZIONI
- Lavorazione carni, pollame, pesce, formaggi
- Preparazione alimenti
- Lavorazione frutta e verdura
- Ristorazione collettiva

EN ISO 374-1:2016 / Type A
EN 388:2016 — 1010X
KLMPST
EN ISO 374-5:2016

CODICE	TAGLIA	PROTEZIONE	PROTEZIONE	CONFEZIONE
C 30015BN62	7-10	CHIMICO	1010-EN374:AKLMNPT	10 paia

BASIC YELLOW

• Guanto riusabile in LATTICE DI GOMMA NATURALE di forma anatomica per mano destra e sinistra, felpato internamente. Trattamento interno antibatterico. Bordino arrotolato.
• Ottima sensibilità tattile, destrezza e comfort. Modesta resistenza meccanica e chimica a detergenti e detersivi ed a prodotti debolmente aggressivi di uso comune. Modesto isolamento da fonti calde o fredde.
AVVERTENZE
Evitare l'utilizzo con sostanza tossiche e/o aggressive, olii e derivati da idrocarburi.
Prodotto contenente gomma naturale che può creare reazioni allergiche in soggetti sensibili.

LUNGHEZZA 30 cm
SPESSORE 0,30 mm

LATTICE

PRESTAZIONI
- Lavori correnti di manutenzione, igiene e pulizia

APPLICAZIONI
- Utilizzo versatile dove è richiesta una buona sensibilità e comfort.
- Ottimo rapporto qualità-prezzo.

CE I CATEGORIA
Solo per rischi minori

CODICE	TAGLIA	PROTEZIONE	PROTEZIONE	CONFEZIONE
C 30019GI61	6-9	CHIMICO	CAT.1	10 paia

ALPHATEC 58-270

Ansell

AlphaTec® 58-270 è progettato per applicazioni chimiche da leggere a medie. AlphaTec® 58-270 presenta la presa più avanzata del settore con miglioramento di comfort e destrezza.
La finitura sottile di nitrile doppio spessore e la fodera di nylon 15 aghi senza cuciture offrono all'utilizzatore tattilità e flessibilità eccellenti. Inoltre, la leggerezza del guanto garantisce un comfort migliore di qualsiasi guanto resistente alle sostanze chimiche. Facile da calzare e sfilare, AlphaTec® 58-270 trattiene un calore minimo, riducendo il sudore rispetto ad altri guanti chimici.
AlphaTec® 58-270 è un guanto impermeabile. La forma della manichetta di sicurezza è progettata per prevenire gli strappi e evitare irritazioni alle mani nude. Gli utilizzatori mantengono le mani pulite e la pelle protetta da contatti nocivi con oli, sostanze chimiche e altri liquidi.

LUNGHEZZA 30 cm
ECCELLENTE GRIP

NITRILE SABBIATO

PRESTAZIONI
In presenza di sostanze chimiche, olio e grasso, il guanto AlphaTec® offre la migliore presa del settore, grazie alla Ansell GripTechnology™.

APPLICAZIONI
- Verniciatura della carrozzeria
- Applicazione di sigillanti, ritocchi generici
- Stampaggio su presse a iniezione
- Riparazione e manutenzione attrezzature
- Assemblaggio e montaggio di componenti
- Robot o strumenti di pulizia o verniciatura
- Montaggio finale
- Lavorazione di vetro e metalli
- Assemblaggio e ispezione di componenti

EN 374 JKL · EN ISO 374-1:2016 Type A JKLOPT · EN 374 · EN ISO 374-5:2016 VIRUS · EN 388 X131 · EN 388 3121A

CODICE	TAGLIA	PROTEZIONE	PROTEZIONE	CONFEZIONE
ANS 58270	6-11	CHIMICO	3121-EN374:JKLOPT; VIRUS	10 paia

MAXICHEM

ATG

MaxiChem® è stato progettato e sviluppato per coloro che lavorano con sostanze chimiche e che hanno bisogno di un maggiore livello di protezione. MaxiChem® è testato in conformità con la norma EN 374-3.

Rivestimento: Manichetta 30 cm. Lunghezza (Dimensione 10): 30 cm. Spessore palmo: 1.30 mm. Senza silicone. MaxiFlex® è dermatologicamente testato e viene sottoposto a lavaggio prima dell'imballo in modo da garantirne la 'freschezza fuori dalla confezione.

LUNGHEZZA 30 cm
SPESSORE 130 mm

NITRILE SABBIATO

Disponibile anche NO CUT

PRESTAZIONI
- eccellente resistenza all'abrasione,
- elevata protezione chimica

APPLICAZIONI
- industria petrolchimica ,
- manipolazione di oggetti e materiali oleati e/o lubrificati,
- manipolazione di sostanze chimiche, manipolazione di vernici, inchiostri, coloranti, colle ed adesivi,
- raffinazione di petroli e benzine

EN 388:2016 4121X · EN ISO 374-1:2016/Type A JKLMNO

CODICE	TAGLIA	PROTEZIONE	PROTEZIONE	CONFEZIONE
D ATG56630	7-11	CHIMICO	CAT.1	10 paia

Honeywell

FISHERMAN 944-32 FINEDEX

Protezione chimica leggera

VANTAGGI

- Molto flessibili, offrono una buona resistenza meccanica. Comfort e presa senza pari per i prodotti con componenti floccati/lavorati a maglia.

LUNGHEZZA 32 cm
SPESSORE 1,30 mm

LATTICE ZIGRINATO

PRESTAZIONI

Molto flessibili, offrono una buona resistenza meccanica

APPLICAZIONI

- Manipolazione di frutta e verdura, pollame e pesce.
- Manipolazione di detersivi e liquidi per la pulizia.
- Lavori in muratura.
- Manutenzione aeronautica
- Manipolazione di prodotti congelati.

CODICE	TAGLIA	PROTEZIONE	PROTEZIONE	CONFEZIONE
BA 2094432	7-11	CHIMICO	4231-EN374-1-5; EN 407 X2XXXX;	10 paia

Honeywell

POWER COAT 950-30 NEOFIT

Il neoprene offre un'eccezionale resistenza chimica e meccanica. Resiste agli acidi, alle basi, ai solventi e agli adesivi industriali.

LUNGHEZZA 30 cm
SPESSORE 1,10 mm

LATTICE ZIGRINATO

PRESTAZIONI

Protezione versatile estremamente flessibile.

APPLICAZIONI

- Industria chimica.
- Agricoltura (uso di fertilizzanti), itticoltura.
- Trattamento e sgrassaggio di metallo, smerigliatura, decontaminazione.
- Trasmissione (industria automobilistica). Trattamento superficiale dei metalli (galvanizzazione).

CODICE	TAGLIA	PROTEZIONE	PROTEZIONE	CONFEZIONE
BA 2095030	7-11	CHIMICO	3121; EN 374: AKLMNOPT	10 paia

Honeywell

BUTIL B131

Ottima protezione contro sostanze chimiche tossiche ed estremamente aggressive
Elevatissima impermeabilità ai gas

LUNGHEZZA 28 cm
SPESSORE 0,33 mm

BUTILE FINITURA LISCIA

PRESTAZIONI
- Ottima protezione contro sostanze chimiche tossiche ed estremamente aggressive
- Elevatissima impermeabilità ai gas
- Privi di solventi grazie al processo di stampaggio a iniezione ecologico

APPLICAZIONI
Ampia gamma di attività chimiche nella maggior parte dei settori per il contatto con materiali estremamente pericolosi
- Industria automobilistica
- Industria grafica
- Lavori di galvanizzazione
- Fabbricazione di sostanze chimiche
- Riciclaggio e smaltimento rifiuti
- Servizi di emergenza e protezione civile

CODICE	TAGLIA	PROTEZIONE	PROTEZIONE	CONFEZIONE
BA B131	7-10	CHIMICO	2021-EN374-1: ABCIKL	10 paia

Honeywell

TRICOTRIL WINTER

Guanto nitrile con protezione dal freddo. Linea di cotone spesso strato, ma buona destrezza e una buona presa quando si maneggiano oggetti grassi. Può essere utilizzato per un tempo più breve a temperature fino a -50 gradi centigradi e protegge anche dal calore fino a 100 gradi centigradi. Buona protezione meccanica e resistenza a molte sostanze chimiche. Senza lattice naturale e buone proprietà antistatiche ed elettrostatiche. Lunghezza: 40 cm. AQL <0.65. Approvato per il cibo.

LUNGHEZZA 40 cm
SPESSORE 1,10 mm

NITRILE CON FODERA INTERNA FELPATA

PRESTAZIONI
Effetto isolante nel calore e protezione fredda del freddo a breve termine fino a -20 con ampia resistenza chimica
- Buona resistenza meccanica
- Buona resistenza meccanica
- Buona presa con parti grasse e oleose, garantiscono comfort per un lungo lavoro senza fatica

APPLICAZIONI
- Industria chimica
- Industria alimentare
- Pulizia industriale
- Manutenzione e manutenzione
- Petrolchimico

CODICE	TAGLIA	PROTEZIONE	PROTEZIONE	CONFEZIONE
BA739	8-11	CHIMICO	3121; EN 374: AJL; X1XXXX	10 paia

PVC

Pvc su supporto in cotone interlock

Lunghezza: 27 cm
Spessore: 0,90 mm

Lunghezza: 35 cm
Spessore: 0,90 mm

Lunghezza: 40 cm
Spessore: 1,30 mm

Lunghezza: 60 cm
Spessore: 1,40 mm

PRESTAZIONI
Protezione chimica generica leggera

APPLICAZIONI
- Industria chimica
- Pulizia industriale
- Manutenzione
- Petrolchimico

CODICE	TAGLIA	PROTEZIONE	PROTEZIONE	CONFEZIONE
PVC7327	10	CHIMICO	3131X; EN 374-1: Type C K; EN 374-5	10 paia
PVC7335	10	CHIMICO	3131X; EN 374-1: Type C K; EN 374-5	10 paia
PVCC400	10	CHIMICO	4131X; EN 374-1: Type B AKL; EN 374-5	10 paia
PVCC600	10	CHIMICO	4131X; EN 374-1: Type B AKL; EN 374-5	10 paia

ELECTROSOFT LATEX

L'elettricità e necessaria per soddisfare le crescenti esigenze globali in materia di energia e i guanti isolanti costituiscono uno dei DPI più importanti per i professionisti nel campo dell'elettricità. Costituiscono la prima barriera utile per bloccare il contatto con le correnti elettriche.

- Le aree di applicazione includono la produzione, i trasporti, la generazione e la distribuzione di elettricità in settori quali quello ferroviario, delle telecomunicazioni ed edile e l'installazione e la manutenzione di pannelli solari, batterie per auto ibride, ecc..
- Si raccomanda di indossare i guanti isolanti in Latex (lattice) senza supporto, insieme a un sopra guanto adatto in pelle, per fornire una protezione meccanica contro l'abrasione, il taglio, la lacerazione e la perforazione.
- Il guanto in Latex (lattice) naturale è disponibile in beige o rosso con un polsino arrotolato o tagliato, a seconda delle necessita dell'utente.
- La base in Latex (lattice) naturale offre eccellenti proprietà dielettriche.
- Maggiore é lo spessore del guanto, migliore è la resistenza elettrica.
- Il design ergonomico aumenta il comfort in quanto consente di infilare e sfilare molto facilmente il guanto ed offre maggiore morbidezza.

Si raccomanda di testare tutti i guanti isolanti ogni 6 mesi. Inoltre, i guanti devono essere ispezionati visivamente con molta attenzione prima di ogni utilizzo. per verificare la presenza di strappi e forature anche di lieve entità.

UNA GAMMA COMPLETA DI GUANTI DIELETTRICI

Classe	Tensione di prova in corrente alternata e continua	
00	500 Volt	750 Volt
0	1.000 Volt	1.500 Volt
1	7.500 Volt	11.250 Volt
2	17.000 Volt	25.500 Volt
3	26.500 Volt	39.750 Volt
4	36.000 Volt	54.000 Volt

CODICE	DESCRIZIONE	MARCATURA	TAGLIA	CF
2091903	Classe 00, tensione esercizio 500 Volt, lunghezza 36 cm, beige	EN 60903	7-11	10 paia
2091907	Classe 0, tensione esercizio 1.000 Volt, lunghezza 36 cm, beige	EN 60903	8-11	10 paia
2091912	Classe1, tensione esercizio 7.500 Volt, lunghezza 36 cm, beige	EN 60903	8-11	10 paia
2091921	Classe 2, tensione esercizio 17.000 Volt, lunghezza 36 cm, beige	EN 60903	8-11	10 paia
2090231	Classe 3, tensione esercizio 26.500 Volt, lunghezza 41 cm, beige	EN 60903	9-11	10 paia
2091941	Classe 4, tensione esercizio 36.000 Volt, lunghezza 41 cm, beige	EN 60903	10-11	10 paia

DISTRIBUTORI AUTOMATICI DI DPI

DISTRIBUTORE DPI SERIE SMART PLUS ICLOUD

Selezionatore touch screen.
Sportello di prelievo illuminato e lampeggiante.
Lettore di badge magnetico
Modem GPRS
Antenna
Warning sportello aperto.
Connessione GPRS Evo—giacenze aggiornate automaticamente.
Macchina a piatto rotante, con 12 ripiani, ciascuno dei quali può essere facilmente configurato per un diverso numero di settori (Max 36 settori min. 6 settori)
Segnalazione atti vandalici.
La macchina può essere configurata con settori diversi per piano a seconda delle esigenze del cliente.
La macchina non necessita di connessioni a reti locali, non necessita di installazioni software, il controllo dei prelievi avviene accedendo al servizio on line.
Al cliente vengono fornite le credenziali d'accesso al servizio database on-line.

VANTAGGI:

Facilità di installazione
Possibilità di verificare i consumi di innumerevoli installazioni dislocate sul territorio.
Possibilità di check via modem per facilitare eventuali ricerche guasti o aggiornamenti Firmware.
Invio di SMS all'operatore in caso di sotto scorta o malfunzionamento.
Nessun costo di eventuale aggiornamento software.
Energy saver: auto stand-by per il massimo risparmio energetico.
Distribuzione prodotti attiva anche in assenza di segnale GPRS.
Tempi di prelievo ridotti a meno di 6 secondi.
Possibilità di rilevamento delle presenze.
Interfacciabile con sistema gestionale SAP
Opzione multilingua per gli stabilimenti esteri.

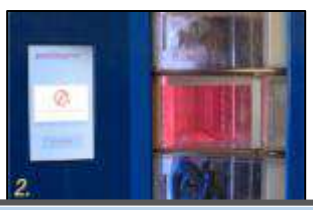

Cestello rotante con segnalazione luminosa:
1. Luce verde segnala alloggiamento che distribuisce il prodotto selezionato
2. Luce rossa segnala blocco per la mancata chiusura dello sportello

ARMADIO DPI WHAREHOUSE

L'armadio DPI ha le seguenti dimensioni: larghezza 75 cm, altezza 180 cm, profondità 50 cm.
Le misure interne di ciascun scomparto sono: larghezza 29 cm, altezza 20 cm, profondità 44cm.
Presenta sedici scomparti indipendenti ed accessibili grazie a sedici elettro-serrature presenti sui fianchi.
E' realizzato per interfacciarsi ad un distributore serie SMART.
La selezione dello sportello avviene digitando l'opportuno codice sulla tastiera presente sul distributore.
Il collegamento al distributore, avviene attraverso un bus RS-485 con un cavetto RJ-45 .
Il sistema è realizzato per connettere fino a 64 armadi sul bus.
Il prelievo dagli armadi avviene secondo le classiche regole del distributore:
- Appartenenza a lista abilitati
- Limitazione dei massimi consumi
- Reportistica On-Line.

2021

CROSA

Crosa sas – Corso Canale, 68 – 12051 ALBA (CN) Tel. +39 0173 440136 – www.crosa.it